平成29年度
第３回喜多方市地域公共交通会議

日時：平成30年３月27日（火）
午後３時～
会場：喜多方プラザ文化センター 小ホール

次　第

１　開　　会

２　会長あいさつ

３　議　　題

(1)　平成29年度喜多方市地域公共交通会議補正予算（第２号）について（資料１）

(2)　喜多方市地域公共交通再編実施計画策定調査事業について（資料２）

(3)　平成 30 年度喜多方市地域公共交通会議事業計画（案）について（資料３）

(4)　予約型乗合交通の運行計画について（資料４）

(5)　平成 30 年度喜多方市地域公共交通会議歳入歳出予算（案）について（資料５）

(6)　その他

４　そ の 他

５　閉　　会

喜多方市地域公共交通会議委員名簿

H30.3　（敬称略）

区　　分	事　業　者　、　団　体　等	役　　職　　等	委　員　氏　名	交通会議の役職
市長	喜多方市	市長	遠　藤　忠　一	会　長
一般乗合旅客自動車運送事業者	会津乗合自動車株式会社	バス事業部執行役員部長	会　沢　直　好	
	磐梯東都バス株式会社	福島事業室長	庄　司　一　雄	
その他の一般旅客自動車運送事業者	会津乗合自動車株式会社	喜多方営業所長	鈴　木　弘　之	
	喜多方交通株式会社	執行役員	渡　部　庄　司	
	八七一タクシー有限会社	代表取締役	澤　井　淳	
	会津通商株式会社	代表取締役	今　井　誠	
	塩川タクシー株式会社	常務取締役	渡　部　幸　博	
	有限会社山都タクシー	取締役支配人	鈴　木　敏　生	
一般旅客自動車運送事業者の組織する団体	公益社団法人福島県バス協会	専務理事	宍　戸　紳　一　郎	
	一般社団法人福島県タクシー協会 会津支部	事務局長	星　隆	
一般旅客自動車運送事業者の事業用自動車の運転者が組織する団体	会津乗合自動車労働組合	書記長	津　田　弘　幸	
	全国交通運輸労働組合総連合福島県支部	執行委員長	遠　藤　章	
住民又は旅客	喜多方市行政区長会連合会	上三宮町行政区長会長	大　野　富　正	
	喜多方市行政区長会連合会	岩月町行政区長会長	皆　川　光　博	
	喜多方市行政区長会連合会	関柴町行政区長会長	斎　藤　健　仁	
	喜多方市行政区長会連合会	熊倉町行政区長会長	物　井　俊　徳	
	喜多方市行政区長会連合会	慶徳町行政区長会長	山　口　隆　夫	
	喜多方市行政区長会連合会	熱塩加納町行政区長会長	高　澤　博	
	喜多方市行政区長会連合会	堂島地区行政区長会長	江　花　長　喜	
	喜多方市行政区長会連合会	山都町行政区長会長	木　須　行　孝	副　会　長
	喜多方市行政区長会連合会	高郷町行政区長会長	穴　澤　松　雄	
	喜多方市老人クラブ連合会	会長	五　十　嵐　智	
	喜多方市ＰＴＡ連絡協議会	会長	小　林　修	
地方運輸局長	国土交通省東北運輸局福島運輸支局	首席運輸企画専門官	牛　渡　朋　幸	
会長が必要と認める者	福島県会津地方振興局	副部長兼県民生活課長	穴　澤　竜　太	
	福島県喜多方建設事務所	企画調査課長	原　弘　通	
	福島県喜多方警察署	交通課長	佐　藤　潤　一	
	会津喜多方商工会議所	副会頭	風　間　常　義	監　事
	きたかた商工会	筆頭理事	檜　澤　佐　京	
	喜多方市企画政策部	企画調整課長	遠　藤　紀　雄	
	喜多方市市民部	市民部長	鈴　木　富　雄	監　事
	喜多方市保健福祉部	高齢福祉課長	佐　藤　洋	
	喜多方市教育委員会教育部	学校教育課長	山　口　浩	

資料１

平成29年度喜多方市地域公共交通会議補正予算（第２号）

平成29年度喜多方市地域公共交通会議補正予算（第２号）は、次に定めるところによる。

（歳入歳出予算の補正）

第１条　既定の歳入歳出予算の総額に歳入歳出それぞれ332,000円を減額し、歳入歳出予算の総額を歳入歳出それぞれ103,705,000円とする。

２　歳入歳出予算の補正の約款の区分及び当該区分ごとの金額並びに補正後の歳入歳出予算の金額は、「歳入歳出予算補正」による。

平成30年３月27日

喜多方市地域公共交通会議
会　長　　遠　藤　忠　一

歳入歳出予算補正

歳入計	103,705,000円
歳出計	103,705,000円
収支差額	0円

1　歳入　　（単位：円）

項目	現計予算	補正額	補正後の額	摘要	備考
繰越金	672,055	0	672,055		
負担金	94,471,000	0	94,471,000		
諸収入	8,893,945	△ 332,000	8,561,945	運行収入　8,561,800円（見込額）－8,893,800円（現予算）　△ 332,000 円	
合計	104,037,000	△ 332,000	103,705,000		

２ 歳出

区分	科目		現計予算	補正額	補正後の額	摘要	備考
会議費	報償費	報償費	900,000	△ 504,000	396,000	委員報償　396,000円（見込額）－900,000円（現計予算）　△ 504,000	
	費用弁償	費用弁償	264,000	△ 157,000	107,000	費用弁償　107,000円（見込額）－264,000円（現計予算）　△ 157,000	
事務費	需用費	消耗品費	90,000	0	90,000		
	役務費	通信運搬費	28,946	0	28,946		
		手数料	50,000	0	50,000		
	公課費	公課費	22,000		22,000		
事業費	需用費	消耗品費	133,380	△ 35,800	97,580	コピー用紙等　97,580円（見込額）－133,380円（現計予算）　△ 35,800	
		印刷製本費	83,160	△ 83,160	0	回数券印刷　0円（見込額）－83,160円（現計予算）　△ 83,160	
	役務費	通信運搬費	512,120	△ 100,000	412,120	郵便料　412,120円（見込額）－512,120円（現計予算）　△ 100,000	
	委託料	委託料	101,943,893	554,731	102,498,624	運行委託料等 102,498,624円（見込額）－101,943,893円（現計予算）　554,731 円	
予備費	予備費	予備費	9,501	△ 6,771	2,730	△ 6,771 円	
合計			104,037,000	△ 332,000	103,705,000		

資料2

喜多方市地域公共交通再編実施計画
策定調査事業について

1．喜多方市地域公共交通網形成計画

網形成計画における施策・事業　【A3 資料】P1

【基本的な方針】

市民の日常生活を支え、定住促進や地区間交流に貢献する持続可能な公共交通網を目指します。

方針と目標

方針①：市民の日常生活を支える移動手段の保障
- 目標①-1.地区・都市間の交流・連携
- 目標①-2.市街地におけるアクセス性の確保
- 目標①-3.誰もが利用できる公共交通網の構築

方針②：利用実態・ニーズを踏まえた利便性の向上
- 目標②-1.利用の多い路線・エリアの利便性の向上
- 目標②-2.需要に応じたサービス水準の確保

方針③：将来的な需要を見据えた持続可能な公共交通の構築
- 目標③-1.需要の少ない路線・エリアにおける運行内容の効率化
- 目標③-2.多様な交通手段における一体的な効率化

方針④：まちの目指す将来像の実現に貢献する公共交通網の構築
- 目標④-1.交通結節点の機能強化
- 目標④-2.市街地における気軽に歩ける環境づくり

施策・事業

地域公共交通再編事業

施策①　市街地路線の再編
- 事業①-1　市街地における循環路線の形成

施策②　広域幹線軸の再編
- 事業②-1　路線バスの維持・活性化
- 事業②-2　路線バスの運行見直し

施策③　地区内交通の再編
- 事業③-1　地区内交通の維持
- 事業③-2　予約型乗合交通の運行見直し
- 事業③-3　予約方法の改善
- 事業③-4　運転免許返納者への対応

施策④　交通結節点の機能強化
- 事業④-1　乗継拠点の設定
- 事業④-2　乗継拠点の整備

施策⑤　公共交通の利用促進等
- 事業⑤-1　民間企業等との連携
- 事業⑤-2　福祉や観光等との連携
- 事業⑤-3　地区で支える公共交通の仕組みの構築

施策⑥　利用環境改善
- 事業⑥-1　情報提供ツールの作成
- 事業⑥-2　利用しやすい環境づくり

２．各種調査事業の実施内容及び結果　※１部抜粋

①市民アンケート調査　【A3 資料】P3～P6

■目的：日常生活の外出状況、公共交通に対するご意見・改善要望などについて把握するため
■時期：平成２９年１１月　■調査方法：郵送配布、郵送回収
■対象：市内在住の 15 歳以上の市民　■2,470 票配布、874 票回収（回収率 35.4%）

【回答者の属性】

・7 割以上が車の免許を持っており、6 割以上は自由に使える車を保有している。
・5 割以上は、送迎の経験が「ほとんどない」又は「まったく無い」と回答している。
・送迎を依頼する場合、6 割以上が「家族・親族」にお願いする。

【通勤・通学・買い物の移動状況】

・通勤先は、全ての地域で喜多方市内と回答した割合が最も高い。喜多方市外と回答した人は、会津若松市や会津坂下町に主に移動している。
・通学先は、塩川地域で喜多方市内と喜多方市外が同率である。喜多方・山都・高郷地域では、会津若松市へ通学する割合が高い。
・買い物先は、喜多方・塩川・熱海加納地域で「ヨークベニマル喜多方店」、山都地域で「リオン・ドール喜多方西店」、高郷地域で「リオン・ドール坂下店」と回答した割合が最も高い。

【交通モードに対する評価・ニーズ】

①路線バス
・不満が多い項目は、喜多方・塩川地域で「運行本数」、山都地域で「運行ルート」、熱塩加納地域で「運行ルート」「運行本数」「運行時間帯」、高郷地域で「運賃」と回答している。

②鉄道
・不満が多い項目は、全ての地域で「運行本数」と回答している。

③デマンド交通
・不満が多い項目は、喜多方地域で「運行時間帯」、塩川地域で「指定乗降場所」「運行本数」「運行時間帯」「バス待環境」「運賃」「運行ルート」、山都地域で「運賃」、熱塩加納・高郷地域で「予約方法」と回答している。

・デマンド交通に対する改善要望は、喜多方・塩川・熱塩加納地域で「運行本数・時間の見直し」が 1～3 割、山都・高郷地域で「土日運行」が 2 割を占めている。

【日常のお出かけで困っている内容について】

・日常のお出かけで困っている内容については、山都・高郷地域で「足腰が悪く、歩くのが大変である」が 1 割を占めている。
・各地域とも「自転車やバイクを運転しているが、事故の危険性があり不安である」が約 1 割を占めている。

②住民グループインタビュー調査　【A3 資料】P7～P8

■目的：公共交通ネットワークやサービスレベルのあり方、公共交通の再編のあり方を検討するため、日常の外出行動、移動の困難性、予約型乗合交通の問題点及び評価、市街地循環路線に対するニーズについて住民のニーズを具体的に把握するため
■時期：平成 30 年 2 月 5 日～7 日
■対象：5 地区別に予約型乗合交通の利用者、免許返納者

【移動方法】

・高齢者は、市域を跨ぐ移動は少なく、地区内又は喜多方地区への移動がメイン。地区内は予約型乗合交通、地区間は JR への乗継利用（喜多方駅からは病院バスやタクシー）がみられる。

【各地区から挙げられた予約型乗合交通に対する主な意見】

①予約型乗合交通を利用している人

・「当日予約」「土日予約」「土日運行」「運行ダイヤ」に関する意見が挙げられた。

②予約型乗合交通を利用していない人

・家族や友人の送迎やタクシーを利用するのでデマンドの必要性を感じないから。
・運行ダイヤに行動が縛られるのと、免許返納時にタクシー券を頂いたのでデマンドを利用する必要性を感じないから。
・家族や友人に買い物を頼んでいるので外出する機会がないから。
・予約が手間でデマンドを利用する気がおきないから。
・乗り場や運行ダイヤが分からず、デマンドを良く知らないから。

【市街地循環バスについて】

・スーパー、病院、郵便局、金融機関を通過してくれる運行ルートが望ましい。
・主に通過して欲しい停留所は、「総合福祉センター」「北町郵便局」「地域・家庭医療センター(ほっと☆きらり)」「喜多方駅」が挙げられた。

３．地域公共交通再編事業の方向性（案）【A3 資料 P9】　※一部抜粋

地域公共交通再編事業の方向性（案）

市街地における循環路線

- **郊外部から予約型乗合交通や路線バスで市街地内の目的施設を訪れた人が、他の目的施設へ複数用事を済ますことができるように市街地内の主要な目的施設を結ぶ循環路線を形成する。**
- **市街地内の住民にとっては、予約をせずに決まった時間に決まった場所から乗車できるサービスを提供する。**
- **交通結節点の機能強化により、循環路線と予約型乗合交通や路線バスとの乗継促進を図る。**

広域路線バス

- **広域路線としての役割を担いつつも、地域内の主要目的地や交通拠点を経由するなど、路線の利便性・乗車率向上に向けた取り組みを展開。**

（先行して塩川・喜多方線及び喜多方・坂下線の喜多方駅乗り入れを実施。4月より会津若松市内の昼間時間帯における竹田綜合病院乗り入れを実施予定）

- **県や隣接自治体と連携した広域的な再編枠組みを検討。**

予約型乗合交通（デマンド交通・みんべえ号）

- **利用者ニーズに合った指定乗降場所の設定。**

（先行的に「ふれあいランド高郷」「山都総合支所」を追加）

- **午前・午後ともに往復利用できるダイヤ設定や、買い物・通院に利用しやすいダイヤ設定。**
- **毎日運行や土日運行の必要性の検討。**
- **乗継用指定乗降場所を設置し、JRや路線バス、循環路線との乗継利用の利便性向上を図る。**

（市街地内の乗継拠点設定や、「ロックタウン塩川」における広域路線バスとの接続、「山都駅」における JR との接続など）

- **当日予約受付の実施により、利便性向上・利用促進を図る。**

（山都地区・高郷地区と同様）

- **広域路線バスの見直しなどと合わせて、エリア外や隣接自治体への乗り入れを検討。**
- **一便当たりの利用者数が少ないなど、乗合交通としての需要に満たないエリアについては、運行内容・エリア等の見直しを検討**
- **地区ごとの実情や利用者ニーズへの柔軟な対応に向けて、各総合支所や地域住民、交通事業者などと連携した運行・運営体制を検討する。**

資料３

平成30年度事業計画（案）について

喜多方市地域公共交通会議の平成 30 年度事業計画を次のとおり定めたいので協議します。

平成30年３月27日

喜多方市地域公共交通会議
会　長　　遠　藤　忠　一

1　実施事業

事　業　名	内　　容
予約型乗合交通運営事業	予約型乗合交通の運営を行う。
地域公共交通利用促進事業	地域公共交通の利用促進を図るため、関係機関と連携及び調整を行いながら各種取組を行う。
地域公共交通再編実施計画策定事業	地域公共交通の活性化及び再生に関する法律に基づき策定した地域公共交通網形成計画の実施に向け、地域公共交通再編実施計画の策定事業を行う。

2　会議等
地域公共交通会議
必要に応じて適宜開催する。

3　地域公共交通再編実施計画について
(1)　これまでの経過
地域公共交通の活性化及び再生に関する法律（平成19年法律第59号。以下「活性化・再生法」という。）に基づき、平成22～28年度を計画期間とする「喜多方市地域公共交通総合連携計画」を策定し、予約型乗合交通の導入や路線バスの見直しなど、地域公共交通の充実と活性化に向けた取組を行ってきたが、平成26年11月20日に活性化・再生法が改正され、「地域公共交通連携計画」から「地域公共交通網形成計画」が「法定計画」と位置付けられ、地方公共団体が中心となり、まちづくりと連携した面的な公共交通ネットワークの再構築が求められることとなった。
そのため、国の法改正や「連携計画」の計画期間が「平成28年度」までとなっていることを踏まえ、「連携計画」での取組に関する評価を行うとともに、本市公共交通に係る課題の調査及び整理を行い、住民、事業者、行政等の連携のもと、法改正に対応した支援措置を活用しながら、各種データに基づき、まちづくりと一体となった持続可能な地域公共交通の実現と活力ある地域づくりに資するため、「喜多方市地域公共交通網形成計画」を平成29年6月に策定し、そのアクションプランである「喜多方市地域公共交通再編実施計画」の策定に向けた調査事業を実施してきた。

(2)　地域公共交通再編実施計画の策定趣旨

「喜多方市地域公共交通網形成計画」の実現を目指し、郊外部の地域内交通の効率化と市街地の回遊性向上に向けた既存の路線バスや予約型乗合交通などの一体的な再編を行うため、「喜多方市地域交通再編実施計画」を策定する。

4　計画の基本事項

(1)　策定主体

・喜多方市

(2)　名称

・喜多方市地域公共交通再編実施計画（仮称）

(3)　計画期間

・平成30年度を初年度とし、最終年度は平成33年度とする。

(4)　計画の構成（活性化再生法第27条の２第１項、活性化再生法第27条の３第１項）

・実施区域、事業の内容及び実施主体、実施予定期間、事業の効果、地域公共交通再編事業に関する事項等

(5)　計画の基本方針

①　日常生活における主要な目的施設が点在している市街地の回遊性向上に向けた再編
②　広域幹線軸における地域として必要な路線を見極めおよび役割が不明確な路線の効率化
③　地域内交通における需要に応じた地域特性に見合った運行形態への転換
④　広域幹線軸と地域内交通を有機的に結びつける交通結節点の機能強化

5　スケジュール（案）

平成 30 年５月	地域公共交通会議の開催 ・再編実施計画（たたき案）の協議
平成 30 年７月	地域公共交通会議の開催 ・再編実施計画（素案）の協議
平成 30 年９月	再編実施計画（素案）の市への提出
平成 30 年 10 月	再編実施計画（案）の議会への説明（全員協議会）
平成 30 年 12 月	再編実施計画（案）のパブリックコメント
平成 31 年２月	再編実施計画の策定

資料４

予約型乗合交通の運行計画について

平成30年４月１日からの運行計画を定めたいので協議します。

平成30年３月27日

喜多方市地域公共交通会議
会　長　　遠　藤　忠　一

１	運行計画の方針について	･･･　別紙　資料４－１のとおり
２	喜多方地区運行計画	･･･　別紙　資料４－２のとおり
３	熱塩加納地区運行計画	･･･　別紙　資料４－３のとおり
４	塩川地区運行計画	･･･　別紙　資料４－４のとおり
５	山都地区運行計画	･･･　別紙　資料４－５のとおり
６	高郷地区運行計画	･･･　別紙　資料４－６のとおり
７	区域町字名等一覧	･･･　別紙　資料４－７のとおり

資料４－１

予約型乗合交通　運行計画の方針について

１　考え方

○利用者や利用予定者からの意見・要望等に対応するとともに、利用者等の満足度を向上させることにより、利用促進及び利用率の向上を図る。

２　具体的な方針内容

（１）現在の運行計画を基本とし、利用者等からの意見・要望があった場合には運行事業者との協議の上対応するとともに、利用者等の満足度を向上させ、利用促進に努める。

○予約型乗合交通の指定乗降場所の名称の変更並びに追加について

①指定乗降場所の名称変更について

地区	エリア	修正前	修正後	修正理由
喜多方地区	岩月エリア	岩月幼稚園	岩月児童クラブ館	岩月幼稚園の閉園に伴い、岩月児童クラブが旧岩月幼稚園に移設となったため
喜多方地区	熊倉エリア	熊倉幼稚園	熊倉児童クラブ館	熊倉幼稚園の閉園に伴い、熊倉児童クラブが旧熊倉幼稚園に移設となったため

②指定乗降場所の名称の変更について

地区	エリア	指定乗降場所	追加理由
喜多方地区	熊倉エリア	芦平多目的集会施設	遠距離通学利用の保護者から要望があり、児童の安全確保の観点から新たに設置するもの
山都地区 高郷地区	山都中央エリア、蓬莱・三津合エリア、朝倉・一郷エリア、磐見エリア	会津よつば農協山都支店 山都ショッピングセンター前	予約型乗合交通利用者から要望があり、利用者の利便性向上の観点から新たに設置するもの

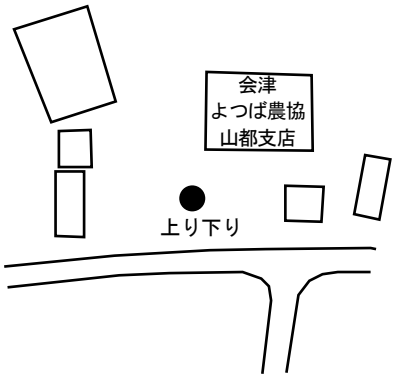

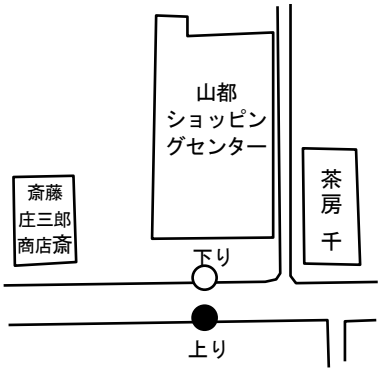

③追加並びに名称変更日　平成 30 年４月２日

（２）予約型乗合交通の利用促進を図るため、関係機関と連携及び調整を行いながら広報及び周知を行う。

（３）各地区の運行計画の詳細については別紙のとおり。

資料４－２

予約型乗合交通　喜多方地区運行計画

１　運行態様

道路運送法第４条許可　一般乗合旅客自動車運送事業（区域運行）

２　運行期間

実証運行　平成 25 年４月１日～平成 25 年９月 30 日

本格運行　平成 25 年 10 月１日～（継続）

３　運行日

月～金曜日（土・日曜日、祝休日及び 12 月 29 日～１月３日は運休）

４　運行（営業）区域

区域名	運行区域	
	町字名等	行政区名（※は一部が含まれるもの）
上三宮エリア	資料３－６「区域の町字名等一覧」のとおり	下三宮、見頃、岩沢、細谷、譲屋、五分一、村松第一区（※）、村松第二区（※）、村松第三区（※）、松が丘（※）清水台（※）、大荒井第一区、大荒井第二区、飯田、高畑、中村
岩月エリア		平沢、治里、上岩崎、大沢、中田付（※）、上田（※）、稲村（※）、下岩崎、宮中、天井沢、村松第一区（※）、村松第二区（※）、村松第三区（※）、松が丘（※）、北桜ガ丘（※）、百目二貫分
関柴エリア		関柴、楚々木、小松、下柴、平林、京出、東中明、上勝、上高額（※）、下台団地、中田付（※）、上田（※）、稲田、下台
熊倉エリア		熊倉上、熊倉下、高柳、吉沢、舘、道地、小沼沢、小沼、辻、金沢、勝本、七本木、本林、川前、芦平、萩平、獅子沢、西中明、中里、三城目、布流
慶徳エリア		新町、舞台田、松野、豊岡、堀出、新宮、山崎、真木、坂井、綾金、長尾

５　運送の区間

各エリア　－　喜多方駅

6　運行方法

予約により運行区域内の自宅等と指定乗降場所間の運行とし、予約された自宅等及び指定乗降場所以外での乗降はできないものとする。

7　運行時刻

運行区域	便名	出発地	出発時刻		到着時刻	到着地
上三宮エリア	第１便	自宅等		⇒	8:10	喜多方駅
	第２便	自宅等			10:00	喜多方駅
	第３便	喜多方駅	13:40			自宅等
	第４便	喜多方駅	15:40			自宅等
	第５便	喜多方駅	17:50			自宅等

運行区域	便名	出発地	出発時刻		到着時刻	到着地
岩月エリア	第１便	自宅等		⇒	7:50	喜多方駅
	第２便	自宅等			9:10	喜多方駅
	第３便	喜多方駅	11:30			自宅等
	第４便	喜多方駅	13:40			自宅等
	第５便	喜多方駅	15:45			自宅等
	第６便	喜多方駅	17:50			自宅等

運行区域	便名	出発地	出発時刻		到着時刻	到着地
関柴エリア	第１便	自宅等		⇒	8:10	喜多方駅
	第２便	自宅等			10:00	喜多方駅
	第３便	喜多方駅	11:30			自宅等
	第４便	喜多方駅	13:40			自宅等
	第５便	喜多方駅	17:50			自宅等

運行区域	便名	出発地	出発時刻		到着時刻	到着地
熊倉エリア	※第１便	(萩平)		⇒	8:00	喜多方駅
	第２便	自宅等			9:10	喜多方駅
	第３便	喜多方駅	11:30			自宅等
	第４便	喜多方駅	13:40			自宅等
	※第５便	喜多方駅	15:20			(萩平)
	第６便	喜多方駅	18:00			自宅等

※印　指定乗降場所のみ利用可

運行区域	便名	出発地	出発時刻		到着時刻	到着地
慶徳エリア	※第１便	（真木）		⇒	7:55	喜多方駅
	※第２便	喜多方駅	7:35			（真木）
	第３便	自宅等			9:10	喜多方駅
	第４便	喜多方駅	11:30			自宅等
	第５便	喜多方駅	13:40			自宅等
	※第６便	喜多方駅	15:40			（真木）
	※第７便	（真木）			16:40	喜多方駅
	第８便	喜多方駅	18:00			自宅等

※印　指定乗降場所のみ利用可

備考１　運行時刻の詳細は、運行事業者と調整し決定する。

備考２　運行時刻の変更は、会長が専決し、次の会議で報告する。

８　指定乗降場所

運行区域	指定乗降場所
上三宮エリア	有隣病院前、上三宮小学校、喜多方市街地
岩月エリア	有隣病院前、第三小学校、松山小学校、**岩月児童クラブ館**、岩月交遊館、喜多方市街地
関柴エリア	関柴小学校、喜多方市街地
熊倉エリア	萩平、八木沢、雄国川前、雄国、本林、芦平、**芦平多目的集会施設**、勝本、五軒丁、舘入口、北山別、熊倉小学校前、**熊倉児童クラブ館**、喜多方市街地
慶徳エリア	坂井、慶徳新町、宮在家、舞台田北、舞台田、松野、慶徳小学校前、慶徳児童クラブ館、慶徳ふれあい館、新宮新田、新宮、天神前、山崎集会所入口、山崎西口、真木集会所前、堀出多目的集会施設、喜多方市街地
喜多方市街地	松ヶ丘、峰の雪酒造前、喜多方高校前、会津よつば農協喜多方支店、ＣＯＯＰ ＢＥＳＴＡ ひがし店、手代木医院前、新町、喜多方腎泌尿器クリニック前、寺町角、喜多方市役所、地域・家庭医療センター（ほっと☆きらり）、ヨークベニマル喜多方店、喜多方市立図書館、大通り四つ角、喜多方駅、喜多方桐桜高校前、リオンドール喜多方西店、喜多方プラザ文化センター前、総合福祉センター、会津乗合自動車喜多方営業所、北町郵便局前、境田北、押切川公園前

備考１　喜多方市街地内の指定乗降場所間の乗降はできないものとする。

備考２　指定乗降場所の変更は、会長が専決し、次の会議で報告する。

9　料金・支払い等

(1)利用料金の額（１回あたり）

①大　人（中学生以上）400 円

②子ども（小学生以下）250 円

未就学児は、保護者同伴の場合、保護者１名につき１名を無料とし、未就学児が１人で乗車する場合は、子ども料金を適用する。

障がい者（身体障害者手帳、療育手帳又は精神障害者保健福祉手帳（等級不問、以下「手帳」という。）を交付されている者をいう。）及び当該障がい者と同乗する介護人（１名に限る。）は、それぞれの料金の半額とする。ただし、10 円未満に端数が生じた場合は、切り上げるものとする。

(2)回数券・定期券

①回数券（大人）

ア　種類は、次のとおりとする。

・額面 400 円：20 枚綴り（7,000 円）、11 枚綴り（4,000 円）

・額面 200 円：20 枚綴り（3,500 円）、11 枚綴り（2,000 円）

イ　発売場所は、運行事業者の車中・営業所、生活防災課・各総合支所住民課、塩川駅・山都駅・荻野駅とする。

②回数券（子ども）

ア　種類は、次のとおりとする。

・額面 250 円：20 枚綴り（4,300 円）、11 枚綴り（2,500 円）

・額面 130 円：20 枚綴り（2,200 円）、11 枚綴り（1,300 円）

イ　発売場所は、運行事業者の車中・営業所、生活防災課・各総合支所住民課、塩川駅・山都駅・荻野駅とする。

③定期券

ア　大　人　１カ月　13,300 円

イ　子ども　１カ月　8,000 円

障がい者等については、大人（１カ月 6,700 円）、子ども（１カ月 4,000 円）とする。

１カ月以上４カ月以内の期間において発売し、取扱いは別に定める。

(3)支払い

降車時に現金又は回数券を運転手に支払う。または、定期券を提示する。

なお、障がい者については、支払いの際、運転手に手帳を提示するものとする。

10　利用方法

(1)利用条件

ア　一人で乗り降りができ、車椅子、盲導犬、介助を必要としないこと。

イ　自動車運送事業等運輸規則に定められた物品を持ち込まないこと。

ウ　自動車運送事業等運輸規則に定められた禁止行為を行わないこと。

(2)利用者登録

ア　利用者登録申請書により事前に登録を行うことができる。

イ　登録料は、無料とする。

ウ　有効期限は定めないが、登録内容に変更が生じた場合は速やかに届けること。

エ　登録者には、登録証を発行する。

(3)予約

ア　受付業務のため、外部委託により受付センターを設置する。

イ　予約は、受付センターに電話により行うものとする。ただし、特別の事情又はやむを得ない場合は、ファックス、電子メール等により行うことができるものとする。

ウ　予約の受付は、利用日の前日（土・日曜日、祝日及び 12 月 29 日から１月３日までを除く）の午前９時から午後５時までとする。

エ　予約の期間は、乗車日の１カ月前から前日の指定時間までとする。ただし、定期的な利用の場合は、４カ月分の予約ができるものとする。

11　運行事業者等

(1)運行事業者・使用車両

ア　交通会議で協議、承認された事業者により運行を行う。予約状況等に応じて使用する車両を変更する場合がある。

イ　運行事業者の業務は、受付センターから予約受付に基づく運行指示書をファックスにより受け取り、運行を行う。運行業務、利用料金、回数券等の販売業務等の詳細は、仕様書による。

①上三宮エリア

ア　事業者名　八七一タクシー有限会社

イ　使用車両　ワゴン車１台

②岩月エリア

ア　事業者名　喜多方交通株式会社

イ　使用車両　ワゴン車１台

③関柴エリア

ア　事業者名　喜多方交通株式会社

イ　使用車両　ワゴン車１台

④熊倉エリア

ア　事業者名　会津乗合自動車株式会社

イ　使用車両　中型ワゴン車１台

⑤慶徳エリア

ア　事業者名　会津乗合自動車株式会社

イ　使用車両　中型ワゴン車２台

(2)受付業務者

受付システム等の開発・運用及び調査業務が可能な市内事業者とする。

①事業者名　株式会社　光進都市コンサルタント

②業務内容

予約受付、経路設定、運行事業者等との連絡・調整、利用データの集計・分析、利用登録証の発行、問合せ等の対応、業務マニュアルの作成、受付業務の改善提案及び各種調査業務等を行う。業務の詳細は、仕様書による。

喜多方地区（上三宮エリア）算定基準時間

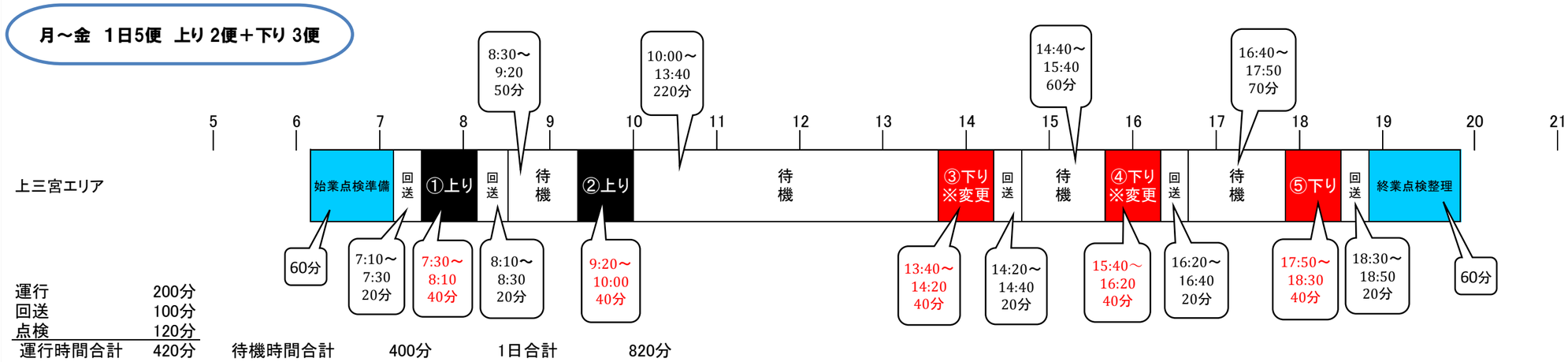

時刻表（上三宮エリア）

便名	出発地	出発時刻	到着地	到着時刻
第１便	上三宮エリア		喜多方駅	8:10
第２便	上三宮エリア		喜多方駅	10:00
第３便	喜多方駅	13:40	上三宮エリア	
第４便	喜多方駅	15:40	上三宮エリア	
第５便	喜多方駅	17:50	上三宮エリア	

喜多方地区（岩月エリア）算定基準時間

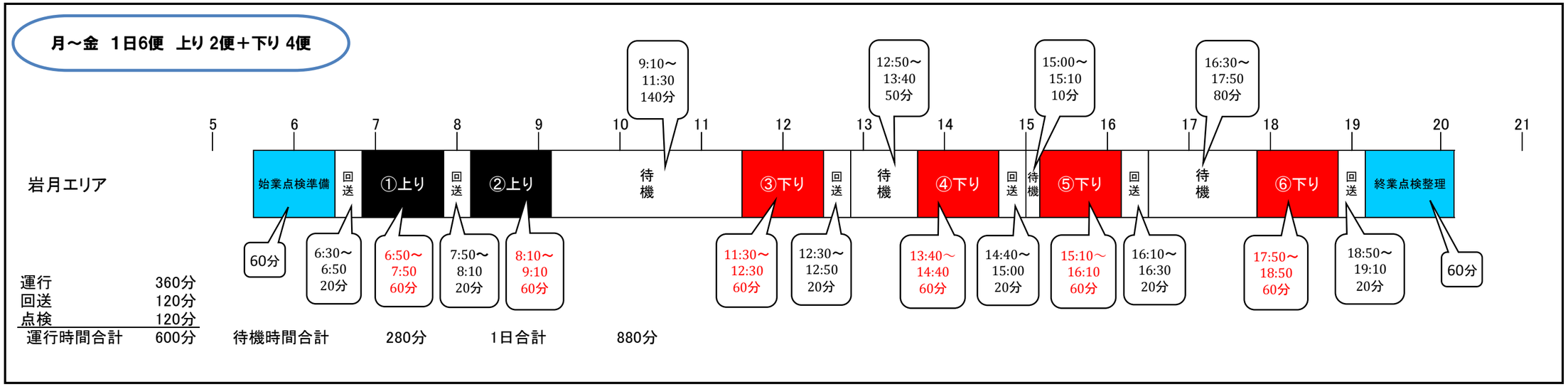

喜多方地区（関柴エリア）算定基準時間

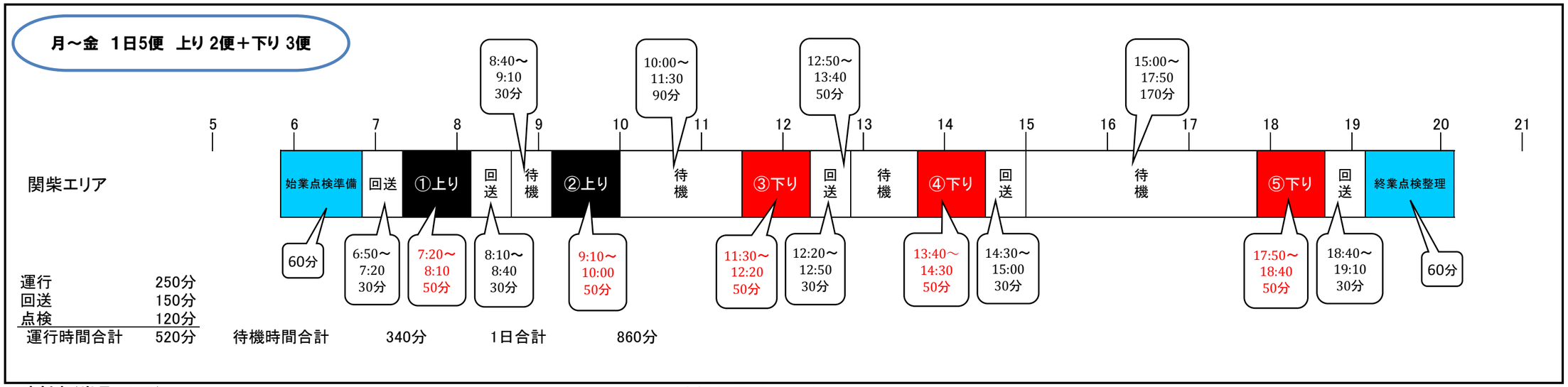

時刻表（岩月エリア）

便名	出発地	出発時刻	到着地	到着時刻
第１便	岩月エリア		喜多方駅	7:50
第２便	岩月エリア		喜多方駅	9:10
第３便	喜多方駅	11:30	岩月エリア	
第４便	喜多方駅	13:40	岩月エリア	
第５便	喜多方駅	15:10	岩月エリア	
第６便	喜多方駅	17:50	岩月エリア	

時刻表（関柴エリア）

便名	出発地	出発時刻	到着地	到着時刻
第１便	関柴エリア		喜多方駅	8:10
第２便	関柴エリア		喜多方駅	10:00
第３便	喜多方駅	11:30	関柴エリア	
第４便	喜多方駅	13:40	関柴エリア	
第５便	喜多方駅	17:50	関柴エリア	

喜多方地区（熊倉エリア）算定基準時間

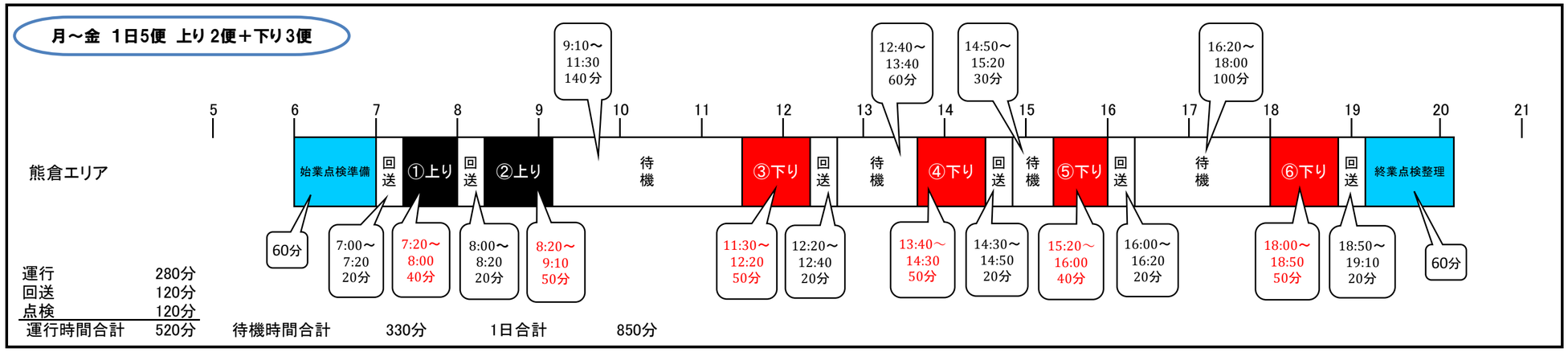

喜多方地区（慶徳エリア）算定基準時間

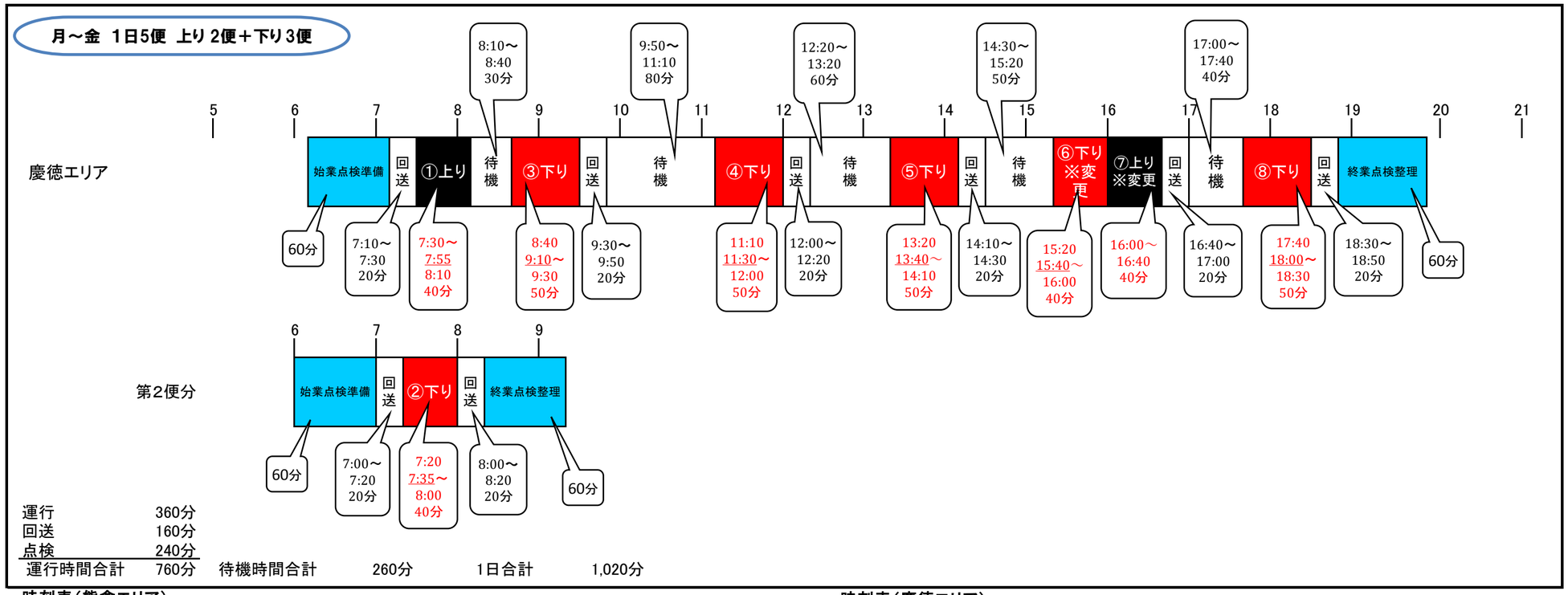

時刻表（熊倉エリア）

便名	出発地	出発時刻	到着地	到着時刻
第１便	（萩平）		喜多方駅	8:00
第２便	熊倉エリア		喜多方駅	9:10
第３便	喜多方駅	11:30	熊倉エリア	
第４便	喜多方駅	13:40	熊倉エリア	
第５便	喜多方駅	15:20	（萩平）	
第６便	喜多方駅	18:00	熊倉エリア	

※第1･5便は、指定乗降場所のみ乗降可

時刻表（慶徳エリア）

便名	出発地	出発時刻	到着地	到着時刻
第１便	（真木）		喜多方駅	7:55
第２便	喜多方駅	7:35	（真木）	
第３便	慶徳エリア		喜多方駅	9:10
第４便	喜多方駅	11:30	慶徳エリア	
第５便	喜多方駅	13:40	慶徳エリア	
第６便	喜多方駅	15:40	（真木）	
第７便	（真木）		喜多方駅	16:40
第８便	喜多方駅	18:00	慶徳エリア	

※第1･2･6･7便は、指定乗降場所のみ乗降可

資料４－３

予約型乗合交通　熱塩加納地区運行計画

１　運行態様

道路運送法第４条許可　一般乗合旅客自動車運送事業（区域運行）

２　運行期間

実証運行　平成 24 年 10 月１日～平成 25 年３月 31 日

本格運行　平成 25 年４月１日～（継続）

３　運行日

月～金曜日（土・日曜日、祝休日及び 12 月 29 日～１月３日は運休）

４　運行（営業）区域

区域名	運行区域	
	町字名等	行政区名
熱塩エリア	資料３－６「区域の町字名等一覧」に記載の町字名及び松山町内の指定乗降場所	大里、赤崎林、新崎、金屋、新村、野辺沢（三ノ倉を除く）、日中、水沢、黒川、熱塩、栗生沢、宇津野、赤崎、御林、大森、吉志田、赤崎林
加納エリア		五目、根岸、鷲田、半在家、岩尾、川原鉱山、若宮、中川原、田中、上野、針生、上三宮一区、上三宮二区

５　運送の区間

各エリア　－　喜多方駅

６　運行方法

予約により運行区域内の自宅等と指定乗降場所間の運行とし、予約された自宅等及び指定乗降場所以外での乗降はできないものとする。

7　運行時刻

運行区域	便名	出発地	出発時刻		到着時刻	到着地
熱塩エリア	第１便	自宅等		⇒	7:50	喜多方駅
	第２便	喜多方駅	8:20			自宅等
	第３便	自宅等			10:20	喜多方駅
	第４便	喜多方駅	10:40			自宅等
	第５便	喜多方駅	13:00			自宅等
	第６便	自宅等			15:10	喜多方駅
	第７便	喜多方駅	16:00			自宅等
	第８便	自宅等			18:10	喜多方駅
	第９便	喜多方駅	19:00			自宅等

運行区域	便名	出発地	出発時刻		到着時刻	到着地
加納エリア	第１便	自宅等		⇒	8:00	喜多方駅
	第２便	喜多方駅	8:20			自宅等
	第３便	自宅等			10:20	喜多方駅
	第４便	喜多方駅	10:40			自宅等
	第５便	喜多方駅	13:00			自宅等
	第６便	自宅等			15:10	喜多方駅
	第７便	喜多方駅	16:00			自宅等
	第８便	自宅等			18:10	喜多方駅
	第９便	喜多方駅	19:00			自宅等

備考１　運行時刻の詳細は、運行事業者と調整し決定する。

備考２　運行時刻の変更は、会長が専決し、次の会議で報告する。

8　指定乗降場所

<table>
<tr><th rowspan="2">運行区域</th><th colspan="3">指定乗降場所</th></tr>
<tr><th>熱塩加納町内</th><th>松山町内</th><th>喜多方市街地</th></tr>
<tr><td rowspan="2">熱塩
エリア</td><td>熱塩温泉、熱塩温泉郵便局前、新村集会所、熱塩小学校</td><td>喜多の郷、高畑、有隣病院前</td><td rowspan="4">（両エリア共通）
松ヶ丘、峰の雪酒造前、喜多方高校前、会津よつば農協喜多方支店、ＣＯＯＰＢＥＳＴＡ ひがし店、手代木医院前、新町、喜多方腎泌尿器クリニック前、寺町角、喜多方市役所、地域・家庭医療センター（ほっと☆きらり）、ヨークベニマル喜多方店、喜多方市立図書館、大通り四つ角、喜多方駅、喜多方桐桜高校、リオンドール喜多方西店、喜多方プラザ文化センター前、総合福祉センター、会津乗合自動車喜多方営業所、北町郵便局前、境田北、押切川公園前</td></tr>
<tr><td rowspan="2">加納
エリア</td><td rowspan="2">（両エリア共通）
夢の森、喜多方市熱塩加納総合支所、会津よつば農協熱塩加納支店、会北中学校前</td><td rowspan="2">（両エリア共通）
壇別、会津村松郵便局前、村松、長泉寺前、松山小学校、喜多方二中前</td></tr>
<tr><td>田中集会所、若宮集会所、熱塩加納郵便局前、加納小学校</td><td>飯塚病院前</td></tr>
</table>

備考１　喜多方市街地内の指定乗降場所間の乗降はできないものとする。

備考２　指定乗降場所の変更は、会長が専決し、次の会議で報告する。

9　料金・支払い等

(1)利用料金の額（１回あたり）

①大　人（中学生以上）400 円

②子ども（小学生以下）250 円

未就学児は、保護者同伴の場合、保護者１名につき１名を無料とし、未就学児が１人で乗車する場合は、子ども料金を適用する。

障がい者（身体障害者手帳、療育手帳又は精神障害者保健福祉手帳（等級不問、以下「手帳」という。）を交付されている者をいう。）及び当該障がい者と同乗する介護人（１名に限る。）は、それぞれの料金の半額とする。ただし、10 円未満に端数が生じた場合は、切り上げるものとする。

(2)回数券・定期券

①回数券（大人）

ア　種類は、次のとおりとする。

・額面 400 円：20 枚綴り（7,000 円）、11 枚綴り（4,000 円）

・額面 200 円：20 枚綴り（3,500 円）、11 枚綴り（2,000 円）

イ　発売場所は、運行事業者の車中・営業所、生活防災課・各総合支所住民課、塩川駅・山都駅・荻野駅とする。

②回数券（子ども）

ア　種類は、次のとおりとする。

・額面 250 円：20 枚綴り（4,300 円）、11 枚綴り（2,500 円）

・額面 130 円：20 枚綴り（2,200 円）、11 枚綴り（1,300 円）

イ　発売場所は、運行事業者の車中・営業所、生活防災課・各総合支所住民課、塩川駅・山都駅・荻野駅とする。

③定期券

ア　大　人　１カ月　13,300 円

イ　子ども　１カ月　8,000 円

障がい者等については、大人（１カ月 6,700 円）、子ども（１カ月 4,000 円）とする。

１カ月以上４カ月以内の期間において発売し、取扱いは別に定める。

(3) 支払い

降車時に現金又は回数券を運転手に支払う。または、定期券を提示する。

なお、障がい者については、支払いの際、運転手に手帳を提示するものとする。

10　利用方法

(1) 利用条件

ア　一人で乗り降りができ、車椅子、盲導犬、介助を必要としないこと。

イ　自動車運送事業等運輸規則に定められた物品を持ち込まないこと。

ウ　自動車運送事業等運輸規則に定められた禁止行為を行わないこと。

(2) 利用者登録

ア　利用者登録申請書により事前に登録を行うことができる。

イ　登録料は、無料とする。

ウ　有効期限は定めないが、登録内容に変更が生じた場合は速やかに届けること。

エ　登録者には、登録証を発行する。

(3) 予約

ア　受付業務のため、外部委託により受付センターを設置する。

イ　予約は、受付センターに電話により行うものとする。ただし、特別の事情又はやむを得ない場合は、ファックス、電子メール等により行うことができるものとする。

ウ　予約の受付は、利用日の前日（土・日曜日、祝日及び 12 月 29 日から１月３日までを除く）の午前９時から午後５時までとする。

エ　予約の期間は、乗車日の１カ月前から前日の指定時間までとする。ただし、

定期的な利用の場合は、４カ月分の予約ができるものとする。

11　運行事業者等

(1)運行事業者・使用車両

ア　交通会議で協議、承認された事業者により運行を行う。予約状況等に応じて使用する車両を変更する場合がある。

イ　運行事業者の業務は、受付センターから予約受付に基づく運行指示書をファックスにより受け取り、運行を行う。運行業務、利用料金、回数券等の販売業務等の詳細は、仕様書による。

①熱塩エリア

ア　事業者名　会津乗合自動車株式会社

イ　使用車両　中型ワゴン車１台

②加納エリア

ア　事業者名　八七一タクシー有限会社

イ　使用車両　ワゴン車１台

(2)受付業務者

受付システム等の開発・運用及び調査業務が可能な市内事業者とする。

①事業者名　株式会社　光進都市コンサルタント

②業務内容

予約受付、経路設定、運行事業者等との連絡・調整、利用データの集計・分析、利用登録証の発行、問合せ等の対応、業務マニュアルの作成、受付業務の改善提案及び各種調査業務等を行う。業務の詳細は、仕様書による。

熱塩加納地区算定基準時間

月～金　1日9便　上り 4＋下り5

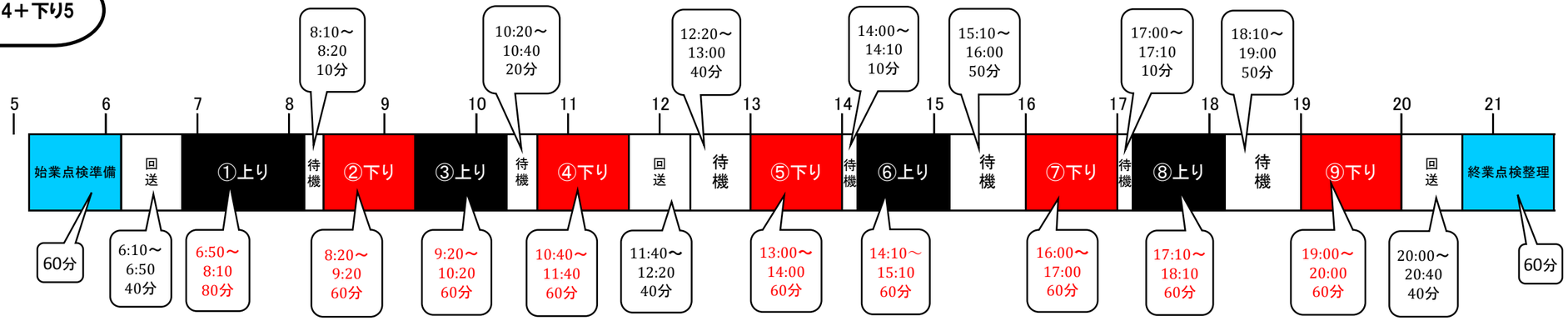

運行	560分
回送	120分
点検	120分
運行時間合計	800分

待機時間合計　190分　　1日合計　990分

時　刻　表

便　名	出発地	出発時刻	到着地	到着時刻
第１便	熱塩エリア		喜多方駅	7:50
第２便	喜多方駅	8:20	熱塩エリア	
第３便	熱塩エリア		喜多方駅	10:20
第４便	喜多方駅	10:40	熱塩エリア	
第５便	喜多方駅	13:00	熱塩エリア	
第６便	熱塩エリア		喜多方駅	15:10
第７便	喜多方駅	16:00	熱塩エリア	
第８便	熱塩エリア		喜多方駅	18:10
第９便	喜多方駅	19:00	熱塩エリア	

熱塩加納地区算定基準時間

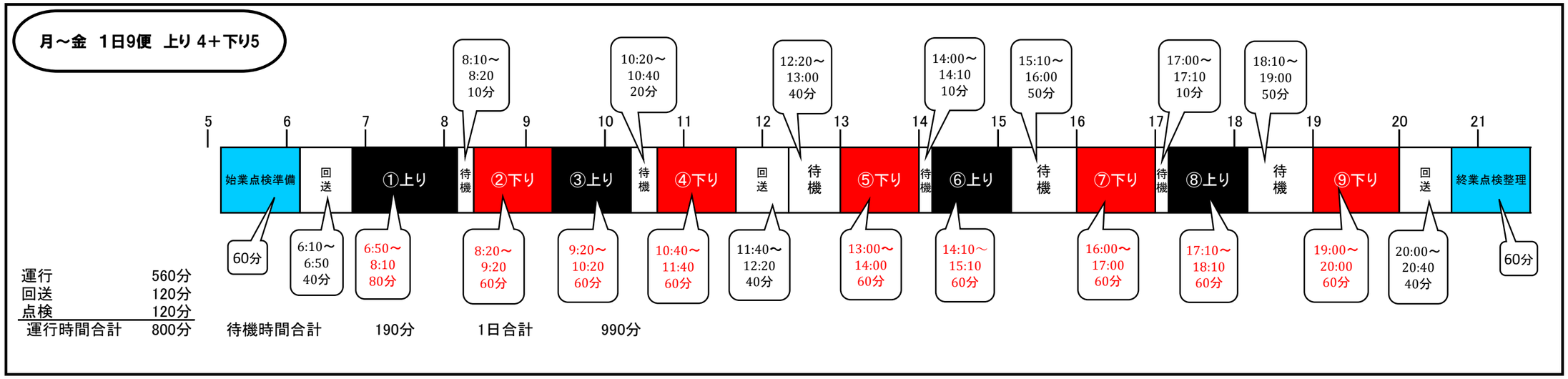

時　刻　表

便　名	出発地	出発時刻	到着地	到着時刻
第１便	加納エリア		喜多方駅	8:00
第２便	喜多方駅	8:20	加納エリア	
第３便	加納エリア		喜多方駅	10:20
第４便	喜多方駅	10:40	加納エリア	
第５便	喜多方駅	13:00	加納エリア	
第６便	加納エリア		喜多方駅	15:10
第７便	喜多方駅	16:00	加納エリア	
第８便	加納エリア		喜多方駅	18:10
第９便	喜多方駅	19:00	加納エリア	

資料４－４

予約型乗合交通　塩川地区運行計画

１　運行態様

道路運送法第４条許可　一般乗合旅客自動車運送事業（区域運行）

２　運行期間

実証運行　平成 24 年 10 月１日～平成 27 年３月 31 日

本格運行　平成 27 年４月１日～（継続）

３　運行日

月・火・金曜日

（水・木・土・日曜日、祝休日及び 12 月 29 日～１月３日は運休）

４　運行（営業）区域

区域名	運行区域	
	町字名等	行政区名
東エリア	資料３－６「区域の町字名等一覧」のとおり	中ノ目、宮ノ目、反田、上利根川、西常世、東常世、横道、中道地、上原、金森、中屋敷、南屋敷、松崎、竹屋、田中、紙子、刈麻、大原、唐沢、深沢、江添、馬場新田、金川、三橋、上窪、下窪、舘ノ内
西エリア		大沢、赤星、貝沼、上遠田、下遠田、第六、沖、柴城、台、万力、東鎧召、西鎧召、能力、田原、大木、新井田、源太、谷地、上江、

５　運送の区間

各エリア　－　塩川駅

６　運行方法

予約により運行区域内の自宅等と指定乗降場所間の運行とし、予約された自宅等及び指定乗降場所以外での乗降はできないものとする。

7　運行時刻

運行区域	便名	出発地	出発時刻		到着時刻	到着地
東エリア 西エリア	第１便	自宅等		⇒	7:40	塩川駅
	第２便	自宅等			10:00	塩川駅
	第３便	塩川駅	11:20			自宅等
	第４便	塩川駅	12:40			自宅等
	第５便	塩川駅	14:00			自宅等
	第６便	塩川駅	15:10			自宅等
	第７便	塩川駅	17:55			自宅等

備考１　運行時刻の詳細は、運行事業者と調整し決定する。

備考２　運行時刻の変更は、会長が専決し、次の会議で報告する。

8　指定乗降場所

運行区域	指定乗降場所
東エリア	駒形小学校、駒形公民館、塩川市街地
西エリア	堂島小学校、塩川市街地
塩川市街地	塩川駅、喜多方市塩川総合支所、塩川保健福祉センター、いきいきセンター、塩川中学校北、塩川加賀屋前、武田医院、くまたクリニック、コープあいづしおかわ店、ローソン塩川店、会津よつば農協塩川総合支店、イオンタウン塩川、塩川グリーンプラザ、塩川小学校、姥堂小学校

備考１　塩川市街地内の指定乗降場所間の乗降はできないものとする。

備考２　指定乗降場所の変更は、会長が専決し、次の会議で報告する。

9　料金・支払い等

(1)利用料金の額（１回あたり）

①大　人（中学生以上）400 円

②子ども（小学生以下）250 円

未就学児は、保護者同伴の場合、保護者１名につき１名を無料とし、未就学児

が１人で乗車する場合は、子ども料金を適用する。

障がい者（身体障害者手帳、療育手帳又は精神障害者保健福祉手帳（等級不問、以下「手帳」という。）を交付されている者をいう。）及び当該障がい者と同乗する介護人（１名に限る。）は、それぞれの料金の半額とする。ただし、10 円未満に端数が生じた場合は、切り上げるものとする。

(2)回数券・定期券

①回数券（大人）

ア　種類は、次のとおりとする。

・額面 400 円：20 枚綴り（7,000 円）、11 枚綴り（4,000 円）

・額面 200 円：20 枚綴り（3,500 円）、11 枚綴り（2,000 円）

イ　発売場所は、運行事業者の車中・営業所、生活防災課・各総合支所住民課、塩川駅・山都駅・荻野駅とする。

②回数券（子ども）

ア　種類は、次のとおりとする。

・額面 250 円：20 枚綴り（4,300 円）、11 枚綴り（2,500 円）

・額面 130 円：20 枚綴り（2,200 円）、11 枚綴り（1,300 円）

イ　発売場所は、運行事業者の車中・営業所、生活防災課・各総合支所住民課、塩川駅・山都駅・荻野駅とする。

③定期券

ア　大　人　１カ月　13,300 円

イ　子ども　１カ月　 8,000 円

障がい者等については、大人（１カ月 6,700 円）、子ども（１カ月 4,000 円）とする。

１カ月以上４カ月以内の期間において発売し、取扱いは別に定める。

(3)支払い

降車時に現金又は回数券を運転手に支払う。または、定期券を提示する。

なお、障がい者については、支払いの際、運転手に手帳を提示するものとする。

10　利用方法

(1)利用条件

ア　一人で乗り降りができ、車椅子、盲導犬、介助を必要としないこと。

イ　自動車運送事業等運輸規則に定められた物品を持ち込まないこと。

ウ　自動車運送事業等運輸規則に定められた禁止行為を行わないこと。

(2)利用者登録

ア　利用者登録申請書により事前に登録を行うことができる。

イ　登録料は、無料とする。

ウ　有効期限は定めないが、登録内容に変更が生じた場合は速やかに届けること。

エ　登録者には、登録証を発行する。

(3)予約

ア　受付業務のため、外部委託により受付センターを設置する。

イ　予約は、受付センターに電話により行うものとする。ただし、特別の事情又はやむを得ない場合は、ファックス、電子メール等により行うことができるものとする。

ウ　予約の受付は、利用日の前日（土・日曜日、祝日及び 12 月 29 日から１月３日までを除く）の午前９時から午後５時までとする。

エ　予約の期間は、乗車日の１カ月前から前日の指定時間までとする。ただし、定期的な利用の場合は、４カ月分の予約ができるものとする。

11　運行事業者等

(1)運行事業者・使用車両

ア　交通会議で協議、承認された事業者により運行を行う。予約状況等に応じて使用する車両を変更する場合がある。

イ　運行事業者の業務は、受付センターから予約受付に基づく運行指示書をファックスにより受け取り、運行を行う。運行業務、利用料金、回数券等の販売業務等の詳細は、仕様書による。

①東エリア

ア　事業者名　会津通商株式会社

イ　使用車両　ワゴン車１台

②西エリア

ア　事業者名　塩川タクシー株式会社

イ　使用車両　ワゴン車１台

(2)受付業務者

受付システム等の開発・運用及び調査業務が可能な市内事業者とする。

①事業者名　株式会社　光進都市コンサルタント

②業務内容

予約受付、経路設定、運行事業者等との連絡・調整、利用データの集計・分析、利用登録証の発行、問合せ等の対応、業務マニュアルの作成、受付業務の改善提案及び各種調査業務等を行う。業務の詳細は、仕様書による。

塩川地区算定基準時間

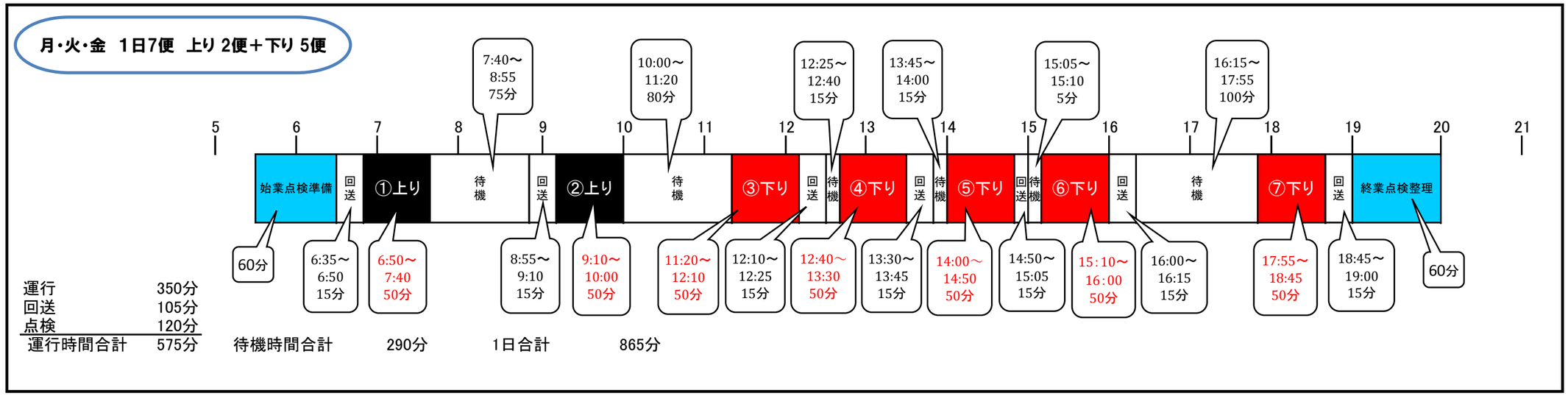

時刻表

便　名	出発地	出発時刻	到着地	到着時刻
第1便	東・西エリア		塩川駅	7:40
第2便	東・西エリア		塩川駅	10:00
第3便	塩川駅	11:20	東・西エリア	
第4便	塩川駅	12:40	東・西エリア	
第5便	塩川駅	14:00	東・西エリア	
第6便	塩川駅	15:10	東・西エリア	
第7便	塩川駅	17:55	東・西エリア	

資料４－５

予約型乗合交通　山都地区運行計画

１　運行態様

道路運送法第４条許可　一般乗合旅客自動車運送事業（区域運行）

２　運行期間

実証運行　平成 23 年９月１日～平成 24 年３月 31 日

本格運行　平成 24 年４月１日～（継続）

３　運行日

①中央エリア

月～金曜日（土・日曜日、祝休日及び 12 月 29 日～１月３日は運休）

②蓬莱・三津合エリア

火～金曜日（月・土・日曜日、祝休日及び 12 月 29 日～１月３日は運休）

③朝倉・一郷エリア

火～金曜日（月・土・日曜日、祝休日及び 12 月 29 日～１月３日は運休）

４　運行（営業）区域

<table>
<tr><th rowspan="2">区域名</th><th colspan="2">運行区域</th></tr>
<tr><th>町字名等</th><th>行政区名</th></tr>
<tr><td>中央エリア</td><td rowspan="3">資料３－６「区域の町字名等一覧」のとおり</td><td>木曽、広野、下川角、寺内、上林、下村、川隅、洲谷、藤沢、本木、早稲谷、下廻戸、撫木、一ノ木</td></tr>
<tr><td>蓬莱・三津合エリア</td><td>木曽、広野、三ツ山、松ヶ丘、舟引、堂山、中反、宮古、河原田、宮月、堰沢、千咲原</td></tr>
<tr><td>朝倉・一郷エリア</td><td>木曽、広野、舟岡、小布瀬原、最明寺、一郷、川吉、藤沢、上藤沢、賢谷、沼ノ平</td></tr>
</table>

５　運送の区間

各エリア　－　山都駅

6　運行方法

予約により運行区域内の自宅等と指定乗降場所間の運行とし、予約された自宅等及び指定乗降場所以外での乗降はできないものとする。

7　運行時刻

運行区域	便名	出発地	出発時刻		到着時刻	到着地
中央エリア（月～金）	※第１便	自宅等		⇒	8:00	山都駅
	※第２便	自宅等			10:00	山都駅
	※第３便	山都駅	11:40			自宅等
	※第４便	自宅等			13:30	山都駅
	※第５便	山都駅	13:45			自宅等
	第６便	山都駅	15:10			自宅等
	第７便	山都駅	17:25			自宅等
	※月曜日は第１～５便のみ運行、火～金曜日は全便運行					

運行区域	便名	出発地	出発時刻		到着時刻	到着地
蓬莱・三津合エリア（火～金）	※第１便	自宅等		⇒	8:00	山都駅
	※第２便	自宅等			10:00	山都駅
	※第３便	山都駅	11:40			自宅等
	※第４便	自宅等			13:20	山都駅
	※第５便	山都駅	13:45			自宅等
	第６便	山都駅	15:15			自宅等
	※木曜日は第１～５便のみ運行、火・水・金曜日は全便運行					

運行区域	便名	出発地	出発時刻		到着時刻	到着地
朝倉・一郷エリア（火～金）	※第１便	自宅等		⇒	8:00	山都駅
	※第２便	自宅等			10:00	山都駅
	※第３便	山都駅	11:40			自宅等
	※第４便	山都駅	13:45			自宅等
	第５便	自宅等			15:15	山都駅
	第６便	山都駅	15:25			自宅等
	※木曜日は第１～４便のみ運行、火・水・金曜日は全便運行					

備考１　運行時刻の詳細は、運行事業者と調整し決定する。

備考２　運行時刻の変更は、会長が専決し、次の会議で報告する。

8　指定乗降場所

<table>
<tr><th rowspan="2">運行区域</th><th colspan="3">指定乗降場所</th></tr>
<tr><th>各エリア</th><th>全エリア共通</th><th>中央エリアと
朝倉・一郷エリア
共通</th></tr>
<tr><td>中央エリア</td><td>いいでのゆ、高野原、一ノ木、一ノ木会館前、旧第三小学校前、橋爪、撫木分れ、上廻戸、下廻戸、早稲谷分校跡、早稲谷会館、台畑橋、深屋敷、上本木、下本木、白子、新丁、川隅、洲谷、稲場、大林、下川角、下川角公民館、下村入口、寺内、上林、小原</td><td rowspan="3">山都駅、広野、山都郵便局前、喜多方市山都総合支所、<u>山都ショッピングセンター前</u>、<u>会津よつば農協山都支店</u>、山都開発センター、木曽、山都診療所</td><td rowspan="3">相川、高野、東向</td></tr>
<tr><td>蓬莱・三津合エリア</td><td>宮古、堂山、中反、舟引会館前、峠入口、下舟引、河原田、宮月、堰沢、上小坂、下ノ台、千咲原婦人ホーム前、瀬下</td></tr>
<tr><td>朝倉・一郷エリア</td><td>沼ノ平、賢谷、上藤沢、一郷、東端村橋、川吉、小布瀬原、最明寺（いいで荘）、舟岡</td></tr>
</table>

備考１　指定乗降場所の変更は、会長が専決し、次の会議で報告する。

9　料金・支払い等

(1)利用料金の額（１回あたり）

①大　人（中学生以上）400 円

②子ども（小学生以下）250 円

未就学児は、保護者同伴の場合、保護者１名につき１名を無料とし、未就学児が１人で乗車する場合は、子ども料金を適用する。

障がい者（身体障害者手帳、療育手帳又は精神障害者保健福祉手帳（等級不問、以下「手帳」という。）を交付されている者をいう。）及び当該障がい者と同乗する介護人（１名に限る。）は、それぞれの料金の半額とする。ただし、10 円未満に端数が生じた場合は、切り上げるものとする。

(2)回数券・定期券

①回数券（大人）

ア　種類は、次のとおりとする。

・額面 400 円：20 枚綴り（7,000 円）、11 枚綴り（4,000 円）

・額面 200 円：20 枚綴り（3,500 円）、11 枚綴り（2,000 円）

イ　発売場所は、運行事業者の車中・営業所、生活防災課・各総合支所住民課、塩川駅・山都駅・荻野駅とする。

②回数券（子ども）

ア　種類は、次のとおりとする。

・額面 250 円：20 枚綴り（4,300 円）、11 枚綴り（2,500 円）

・額面 130 円：20 枚綴り（2,200 円）、11 枚綴り（1,300 円）

イ　発売場所は、運行事業者の車中・営業所、生活防災課・各総合支所住民課、塩川駅・山都駅・荻野駅とする。

③定期券

ア　大　人　１カ月　13,300 円

イ　子ども　１カ月　8,000 円

障がい者等については、大人（１カ月 6,700 円）、子ども（１カ月 4,000 円）とする。

１カ月以上４カ月以内の期間において発売し、取扱いは別に定める。

(3) 支払い

降車時に現金又は回数券を運転手に支払う。または、定期券を提示する。

なお、障がい者については、支払いの際、運転手に手帳を提示するものとする。

10　利用方法

(1) 利用条件

ア　一人で乗り降りができ、車椅子、盲導犬、介助を必要としないこと。

イ　自動車運送事業等運輸規則に定められた物品を持ち込まないこと。

ウ　自動車運送事業等運輸規則に定められた禁止行為を行わないこと。

(2) 利用者登録

ア　利用者登録申請書により事前に登録を行うことができる。

イ　登録料は、無料とする。

ウ　有効期限は定めないが、登録内容に変更が生じた場合は速やかに届けること。

エ　登録者には、登録証を発行する。

(3) 予約

ア　受付業務のため、外部委託により受付センターを設置する。

イ　予約は、受付センターに電話により行うものとする。ただし、特別の事情又はやむを得ない場合は、ファックス、電子メール等により行うことができるものとする。

ウ　予約の受付は、利用日の前日（土・日曜日、祝日及び 12 月 29 日から１月３日までを除く）の午前９時から午後５時までとする。ただし、運行日当日の１

１時以降の便の予約の受付については、運行日当日の 10 時 30 分まで予約ができるものとする。

エ　予約の期間は、乗車日の１カ月前から前日の指定時間までとする。ただし、定期的な利用の場合は、４カ月分の予約ができるものとする。

11　運行事業者等

(1)運行事業者・使用車両

ア　交通会議で協議、承認された事業者により運行を行う。予約状況等に応じて使用する車両を変更する場合がある。

イ　運行事業者の業務は、受付センターから予約受付に基づく運行指示書をファックスにより受け取り、運行を行う。運行業務、利用料金、回数券等の販売業務等の詳細は、仕様書による。

①全エリア

ア　事業者名　有限会社山都タクシー

イ　使用車両　ワゴン車３台

(2)受付業務者

受付システム等の開発・運用及び調査業務が可能な市内事業者とする。

①事業者名　株式会社　光進都市コンサルタント

②業務内容

予約受付、経路設定、運行事業者等との連絡・調整、利用データの集計・分析、利用登録証の発行、問合せ等の対応、業務マニュアルの作成、受付業務の改善提案及び各種調査業務等を行う。業務の詳細は、仕様書による。

山都地区算定基準時間

月曜日　1日5便　上り 3便＋下り 2便

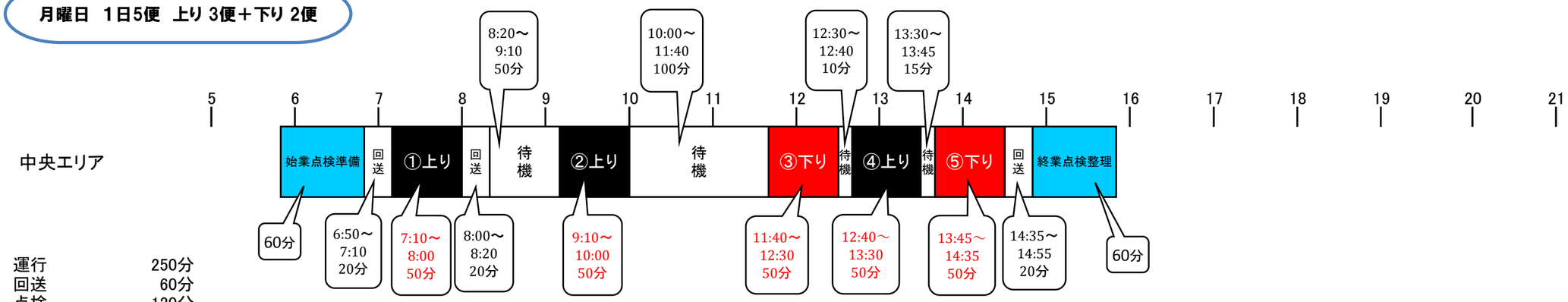

運行	250分
回送	60分
点検	120分
運行時間合計	430分

待機時間合計　175分　1日合計　605分

火～金　1日7便　上り 3便＋下り 4便

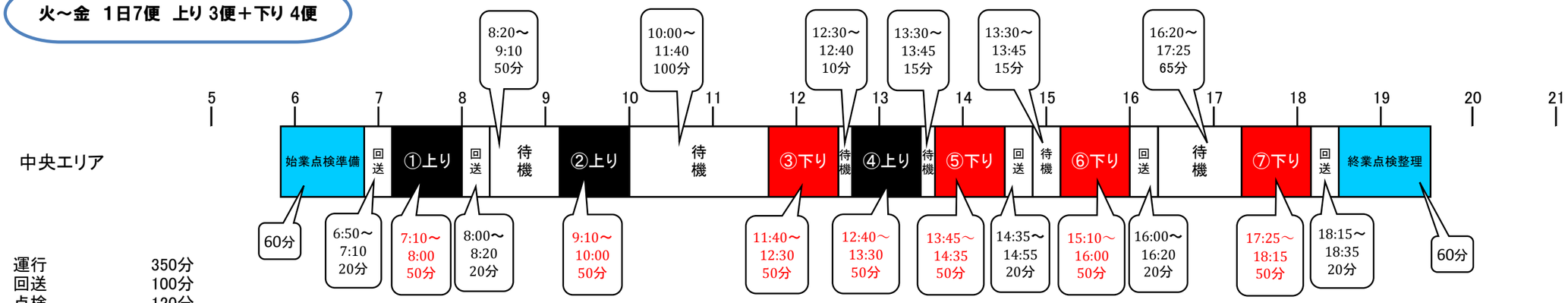

運行	350分
回送	100分
点検	120分
運行時間合計	570分

待機時間合計　255分　1日合計　825分

時刻表

便　名	出発地	出発時刻	到着地	到着時刻
第1便	中央エリア		山都駅	8:00
第2便	中央エリア		山都駅	10:00
第3便	山都駅	11:40	中央エリア	
第4便	中央エリア		山都駅	13:30
第5便	山都駅	13:45	中央エリア	
第6便	山都駅	15:10	中央エリア	
第7便	山都駅	17:25	中央エリア	

※第6･7便は月曜日運休

山都地区算定基準時間

木曜日　1日5便　上り 3便＋下り 2便

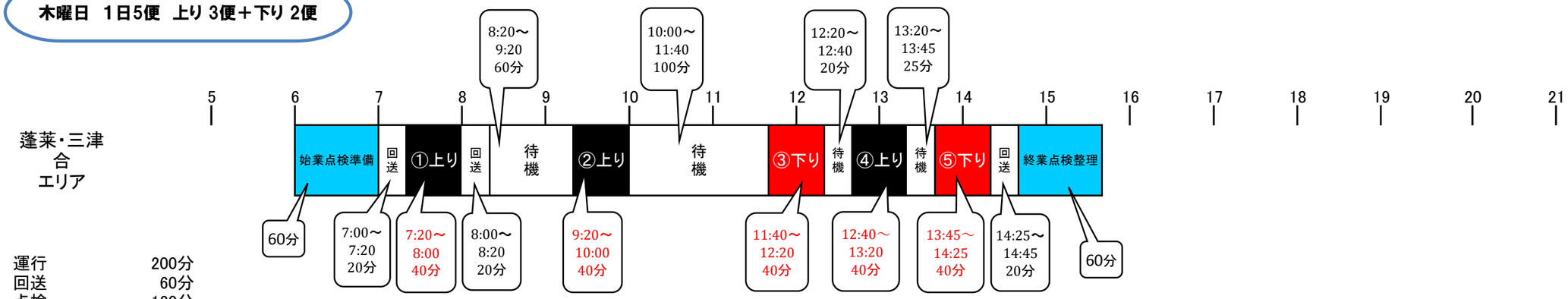

運行	200分
回送	60分
点検	120分
運行時間合計	380分

待機時間合計　205分　1日合計　585分

火・水・金　1日6便　上り 3便＋下り 3便

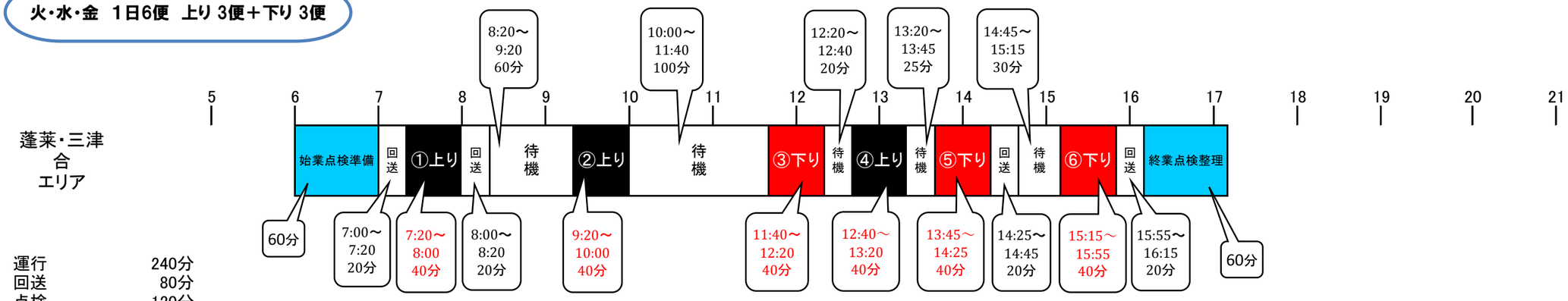

運行	240分
回送	80分
点検	120分
運行時間合計	440分

待機時間合計　235分　1日合計　675分

時刻表

便　名	出発地	出発時刻	到着地	到着時刻
第1便	蓬莱・三津合エリア		山都駅	8:00
第2便	蓬莱・三津合エリア		山都駅	10:00
第3便	山都駅	11:40	蓬莱・三津合エリア	
第4便	蓬莱・三津合エリア		山都駅	13:20
第5便	山都駅	13:45	蓬莱・三津合エリア	
第6便	山都駅	15:15	蓬莱・三津合エリア	

※第6便は木曜日運休

山都地区算定基準時間

木曜日　1日4便　上り 2便＋下り 2便

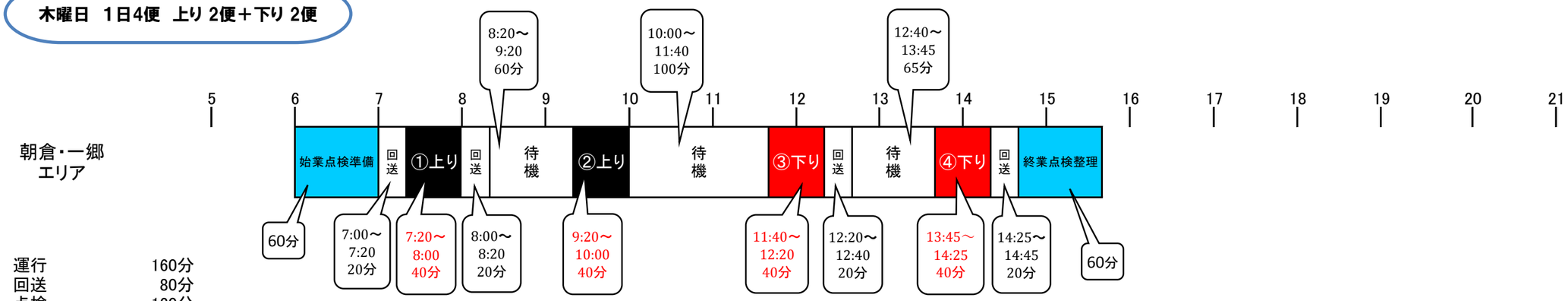

運行	160分
回送	80分
点検	120分
運行時間合計	360分

待機時間合計　225分　　1日合計　585分

火・水・金　1日6便　上り 3便＋下り 3便

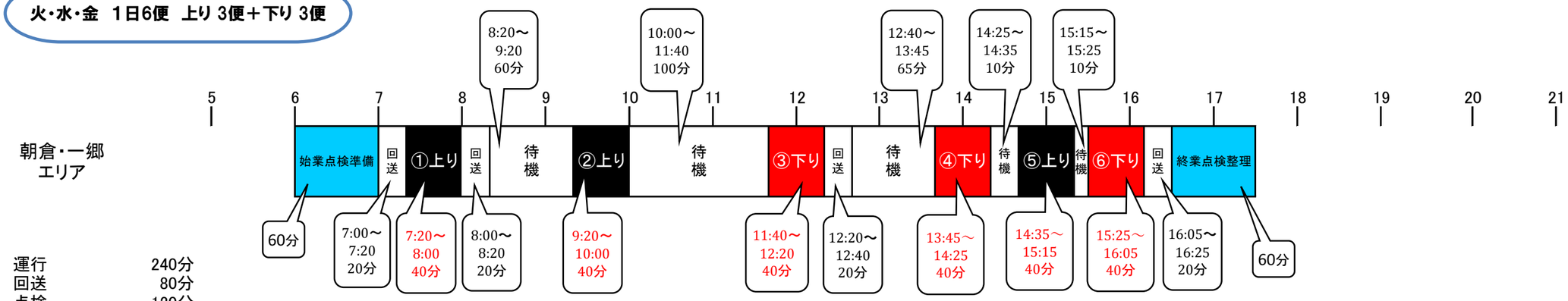

運行	240分
回送	80分
点検	120分
運行時間合計	440分

待機時間合計　245分　　1日合計　685分

時刻表

便　名	出発地	出発時刻	到着地	到着時刻
第1便	朝倉・一郷エリア		山都駅	8:00
第2便	朝倉・一郷エリア		山都駅	10:00
第3便	山都駅	11:40	朝倉・一郷エリア	
第4便	山都駅	13:45	朝倉・一郷エリア	
第5便	朝倉・一郷エリア		山都駅	15:15
第6便	山都駅	15:25	朝倉・一郷エリア	

※第5・6便は木曜日運休

資料４－６

予約型乗合交通　高郷地区運行計画

１　運行態様

道路運送法第４条許可　一般乗合旅客自動車運送事業（区域運行）

２　運行期間

実証運行　平成 23 年９月１日～平成 27 年３月 31 日

本格運行　平成 27 年４月１日～（継続）

３　運行日

①揚津エリア　火・水・金曜日

（月・木・土・日曜日、祝休日及び 12 月 29 日～１月３日は運休）

②磐見エリア　火・木・金曜日

（月・水・土・日曜日、祝休日及び 12 月 29 日～１月３日は運休）

４　運行（営業）区域

区域名	運行区域	
	町字名等	行政区名
揚津エリア	資料３－６「区域の町字名等一覧」のとおり	塩坪、漆窪、峯利田、池ノ原、塩峯、西黄、吹荻、利田、揚津
磐見エリア		地割、三方、小土山、本村、大谷

５　運送の区間

①揚津エリア　－　荻野駅

②磐見エリア　－　山都駅

６　運行方法

予約により運行区域内の自宅等と指定乗降場所間の運行とし、予約された自宅等及び指定乗降場所以外での乗降はできないものとする。

7　運行時刻

運行区域	便名	出発地	出発時刻		到着時刻	到着地
揚津エリア（火水金）	第１便	自宅等		⇒	7:50	荻野駅
	第２便	自宅等			9:55	荻野駅
	第３便	荻野駅	11:45			自宅等
	第４便	自宅等			13:15	荻野駅
	第５便	荻野駅	13:50			自宅等
	第６便	荻野駅	15:20			自宅等
	第７便	荻野駅	17:30			自宅等

運行区域	便名	出発地	出発時刻		到着時刻	到着地
磐見エリア（火木金）	第１便	自宅等		⇒	8:00	山都駅
	第２便	自宅等			10:00	山都駅
	第３便	山都駅	11:40			自宅等
	第４便	自宅等			13:05	山都駅
	第５便	山都駅	13:45			自宅等
	第６便	山都駅	15:10			自宅等
	第７便	山都駅	17:25			自宅等

備考１　運行時刻の詳細は、運行事業者と調整し決定する。

備考２　運行時刻の変更は、会長が専決し、次の会議で報告する。

8　指定乗降場所

運行区域	指定乗降場所	
	各エリア	全エリア共通
揚津エリア	小ヶ峰、中山、橋ノ沢、大芦、滝下利田、清水利田、相ノ瀬利田、松原利田、漆窪	荻野駅、高郷公民館、喜多方市高郷総合支所、高郷中学校、ふれあいランド高郷
磐見エリア	立岩、新田、早坂、本村、地割、若宮、下三方、大谷、舘原、山都駅、広野、**山都ショッピングセンター前**、**会津よつば農協山都支店**、山都郵便局前、山都診療所	

備考１　指定乗降場所の変更は、会長が専決し、次の会議で報告する。

9　料金・支払い等

(1)利用料金の額（１回あたり）

①大　人（中学生以上）400 円

②子ども（小学生以下）250 円

未就学児は、保護者同伴の場合、保護者１名につき１名を無料とし、未就学児が１人で乗車する場合は、子ども料金を適用する。

障がい者（身体障害者手帳、療育手帳又は精神障害者保健福祉手帳（等級不問、以下「手帳」という。）を交付されている者をいう。）及び当該障がい者と同乗する介護人（１名に限る。）は、それぞれの料金の半額とする。ただし、10 円未満に端数が生じた場合は、切り上げるものとする。

(2)回数券・定期券

①回数券（大人）

ア　種類は、次のとおりとする。

・額面 400 円：20 枚綴り（7,000 円）、11 枚綴り（4,000 円）

・額面 200 円：20 枚綴り（3,500 円）、11 枚綴り（2,000 円）

イ　発売場所は、運行事業者の車中・営業所、生活防災課・各総合支所住民課、塩川駅・山都駅・荻野駅とする。

②回数券（子ども）

ア　種類は、次のとおりとする。

・額面 250 円：20 枚綴り（4,300 円）、11 枚綴り（2,500 円）

・額面 130 円：20 枚綴り（2,200 円）、11 枚綴り（1,300 円）

イ　発売場所は、運行事業者の車中・営業所、生活防災課・各総合支所住民課、塩川駅・山都駅・荻野駅とする。

③定期券

ア　大　人　１カ月　13,300 円

イ　子ども　１カ月　8,000 円

障がい者等については、大人（１カ月 6,700 円）、子ども（１カ月 4,000 円）とする。

１カ月以上４カ月以内の期間において発売し、取扱いは別に定める。

(3)支払い

降車時に現金又は回数券を運転手に支払う。または、定期券を提示する。

なお、障がい者については、支払いの際、運転手に手帳を提示するものとする。

10　利用方法

(1)利用条件

ア　一人で乗り降りができ、車椅子、盲導犬、介助を必要としないこと。

イ　自動車運送事業等運輸規則に定められた物品を持ち込まないこと。

ウ　自動車運送事業等運輸規則に定められた禁止行為を行わないこと。

(2)利用者登録

ア　利用者登録申請書により事前に登録を行うことができる。

イ　登録料は、無料とする。

ウ　有効期限は定めないが、登録内容に変更が生じた場合は速やかに届けること。

エ　登録者には、登録証を発行する。

(3)予約

ア　受付業務のため、外部委託により受付センターを設置する。

イ　予約は、受付センターに電話により行うものとする。ただし、特別の事情又はやむを得ない場合は、ファックス、電子メール等により行うことができるものとする。

ウ　予約の受付は、利用日の前日（土・日曜日、祝日及び 12 月 29 日から１月３日までを除く）の午前９時から午後５時までとする。ただし、運行日当日の１１時以降の便の予約の受付については、運行日当日の 10 時 30 分まで予約ができるものとする。

エ　予約の期間は、乗車日の１カ月前から前日の指定時間までとする。ただし、定期的な利用の場合は、４カ月分の予約ができるものとする。

11　運行事業者等

(1)運行事業者・使用車両

ア　交通会議で協議、承認された事業者により運行を行う。予約状況等に応じて使用する車両を変更する場合がある。

イ　運行事業者の業務は、受付センターから予約受付に基づく運行指示書をファックスにより受け取り、運行を行う。運行業務、利用料金、回数券等の販売業務等の詳細は、仕様書による。

①両エリア

ア　事業者名　会津乗合自動車株式会社

イ　使用車両　ワゴン車各１台

(2)受付業務者

受付システム等の開発・運用及び調査業務が可能な市内事業者とする。

①事業者名　株式会社　光進都市コンサルタント

②業務内容

予約受付、経路設定、運行事業者等との連絡・調整、利用データの集計・分析、利用登録証の発行、問合せ等の対応、業務マニュアルの作成、受付業務の改善提案及び各種調査業務等を行う。業務の詳細は、仕様書による。

高郷地区算定基準時間

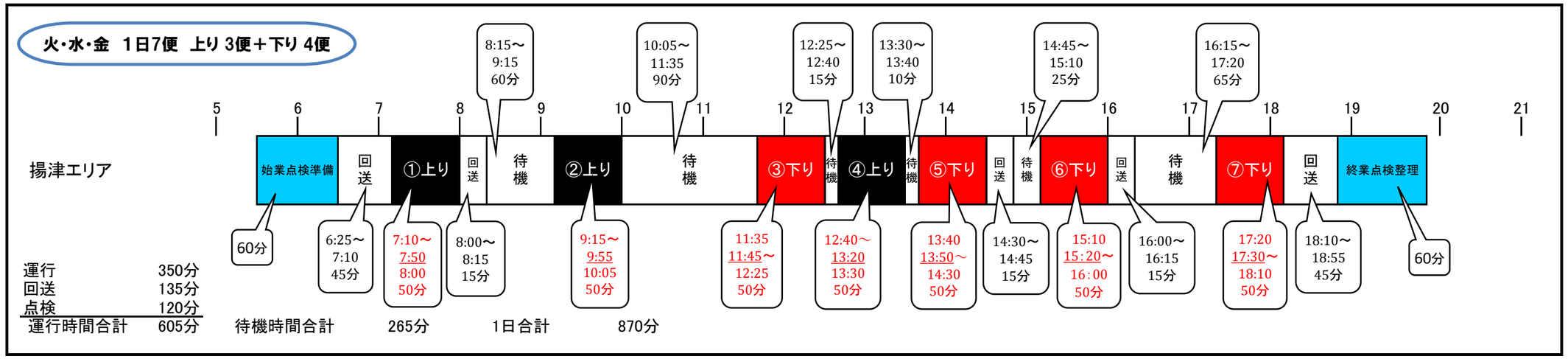

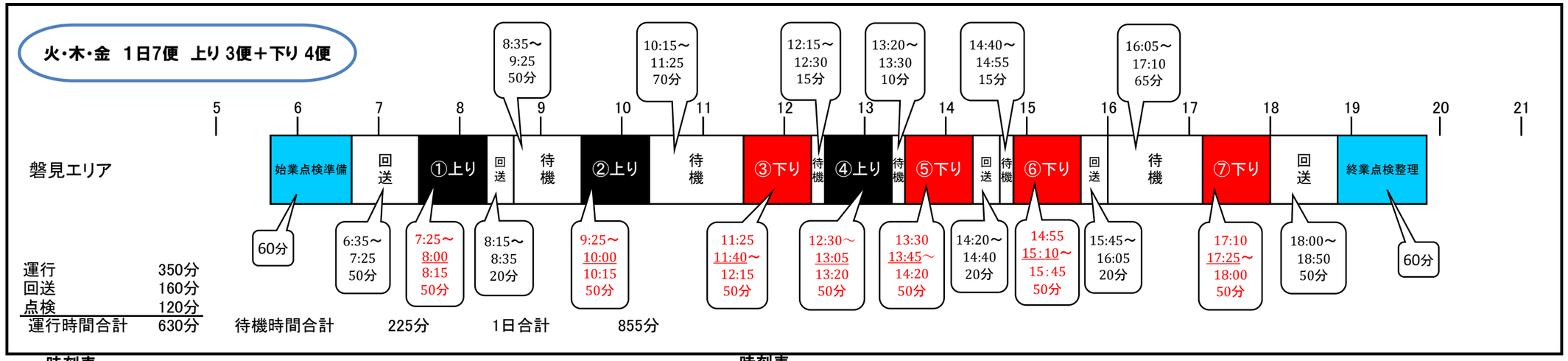

時刻表

便　名	出発地	出発時刻	到着地	到着時刻
第1便	揚津エリア		荻野駅	7:50
第2便	揚津エリア		荻野駅	9:55
第3便	荻野駅	11:45	揚津エリア	
第4便	揚津エリア		荻野駅	13:20
第5便	荻野駅	13:50	揚津エリア	
第6便	荻野駅	15:20	揚津エリア	
第7便	荻野駅	17:30	揚津エリア	

時刻表

便　名	出発地	出発時刻	到着地	到着時刻
第1便	磐見エリア		山都駅	8:00
第2便	磐見エリア		山都駅	10:00
第3便	山都駅	11:40	磐見エリア	
第4便	磐見エリア		山都駅	13:05
第5便	山都駅	13:45	磐見エリア	
第6便	山都駅	15:10	磐見エリア	
第7便	山都駅	17:25	磐見エリア	

資料４－７

区域の町字名等一覧　（喜多方地区）

	1　上三宮エリア		2　岩月エリア		3　関柴エリア		4　熊倉エリア		5　慶徳エリア	
No.	町大字名	字名	町大字名	字名	町大字名	字名	町大字名	字名	町大字名	字名
1		字飯田道上		字常盤台		字二本木	関柴町上高額	字大分	松山町大飯坂	字村前
2		字大荒井	松山町村松	字石田		字畑台	関柴町西勝	字三島	松山町大飯坂	字山郷道下
3		字青葉台	松山町村松	字町尻		字中台	関柴町西勝	字四百苅	松山町大飯坂	字窪田
4		字清水台一丁目	松山町村松	字大坪		字柳清水	関柴町西勝	字家ノ下	松山町大飯坂	字五百苅
5		字清水台二丁目	松山町村松	字桜清水		字南原	関柴町西勝	字宮ノ下	松山町大飯坂	字三島
6	松山町村松	字馬道下	松山町村松	字行人壇		字沢ノ目	関柴町西勝	字谷地田	松山町大飯坂	字大念佛
7	松山町村松	字石田	松山町村松	字上原		字東台	関柴町西勝	字吉原	松山町大飯坂	字桶伏
8	松山町村松	字常盤町	松山町村松	字常盤町	岩月町宮津	字馬場	関柴町西勝	字上川原	松山町大飯坂	字堀米
9	松山町鳥見山	字下堰下	松山町村松	字上川原	岩月町宮津	字南沢田	関柴町西勝	字無代田	松山町大飯坂	字見頃道下
10	松山町村松	字馬道上	松山町村松	字北原	岩月町宮津	字宮地	関柴町豊芦	字道下	松山町大飯坂	字小荒井道上
11	松山町村松	字上川原	松山町村松	字台畑	岩月町宮津	字小市作	関柴町豊芦	字谷地田前	松山町大飯坂	字坂井
12	松山町村松	字北原	松山町鳥見山	字上天神	岩月町宮津	字下村前	関柴町豊芦	字荒田	慶徳町松舞家	字免田
13	松山町大飯坂	字黒沢川端	松山町鳥見山	字上堀田	岩月町宮津	字下村	関柴町豊芦	字橋向	慶徳町松舞家	字稲荷前
14	松山町大飯坂	字南高俣	松山町鳥見山	字二貫分前	岩月町宮津	字東馬場	関柴町豊芦	字中里	慶徳町松舞家	字北稲荷前
15	松山町大飯坂	字東高俣	松山町鳥見山	字百目前	岩月町宮津	字南谷地	関柴町豊芦	字町田	慶徳町松舞家	字天神前
16	松山町大飯坂	字西高俣	松山町鳥見山	字沢田	岩月町宮津	字台	関柴町豊芦	字鶴ノ瀬	慶徳町松舞家	字天神宮
17	松山町大飯坂	字前田	松山町鳥見山	字百目北	岩月町宮津	字台田	関柴町豊芦	字三城目	慶徳町松舞家	字松野
18	松山町大飯坂	字万部檀	松山町鳥見山	字五郎四郎	岩月町宮津	字西ノ前	関柴町豊芦	字村中	慶徳町松舞家	字木曽ノ原
19	松山町大飯坂	字堀向	松山町鳥見山	字権現堂	岩月町宮津	字西原	関柴町豊芦	字寺西	慶徳町松舞家	字下根柄巻
20	松山町大飯坂	字切添	松山町鳥見山	字下前田	岩月町宮津	字銭神	関柴町豊芦	字四百苅	慶徳町松舞家	字角田
21	松山町大飯坂	字下川端	松山町鳥見山	字北屋敷	岩月町宮津	字西ノ後	関柴町豊芦	字村西	慶徳町松舞家	字三貫堰
22	松山町大飯坂	字上川端	松山町鳥見山	字東前田	岩月町宮津	字宮東	関柴町豊芦	字石仏	慶徳町松舞家	字一本柳
23	松山町大飯坂	字山道	松山町鳥見山	字西前田	岩月町宮津	字東谷地	関柴町豊芦	字村前	慶徳町松舞家	字原添
24	松山町大飯坂	字家ノ前	松山町鳥見山	字水深	岩月町宮津	字滝川前	関柴町豊芦	字四ツ屋	慶徳町松舞家	字反町
25	松山町大飯坂	字大荒井	松山町鳥見山	字三百苅	岩月町宮津	字滝川	関柴町豊芦	字布流	慶徳町松舞家	字西・寺
26	松山町大飯坂	字飯田	松山町鳥見山	字本村屋敷	岩月町宮津	字飛屋敷	熊倉町熊倉	字川原	慶徳町松舞家	字大学段
27	上三宮町上三宮	字中向	松山町鳥見山	字家ノ東	岩月町宮津	字村東	熊倉町熊倉	字柳内	慶徳町松舞家	字上田
28	上三宮町上三宮	字東原	松山町鳥見山	字山ノ神	岩月町宮津	字村前	熊倉町熊倉	字大門	慶徳町松舞家	字北ノ窪
29	上三宮町吉川	字堂前	松山町鳥見山	字木戸口	岩月町宮津	字林添	熊倉町熊倉	字高畑	慶徳町松舞家	字舞台田前
30	上三宮町吉川	字南中	松山町鳥見山	字太夫屋敷	岩月町宮津	字中田付	熊倉町熊倉	字東裏	慶徳町松舞家	字窪田
31	上三宮町吉川	字別当屋敷	松山町鳥見山	字家ノ西	岩月町宮津	字堤田	熊倉町熊倉	字熊倉	慶徳町松舞家	字堰場
32	上三宮町吉川	字北中	松山町鳥見山	字家ノ根	岩月町宮津	字峠	熊倉町熊倉	字杉ノ下	慶徳町松舞家	字走下り
33	上三宮町吉川	字三島	松山町鳥見山	字山ノ下	岩月町宮津	字打入西	熊倉町熊倉	字大竹	慶徳町松舞家	字下川
34	上三宮町吉川	字杉本カラケ	松山町鳥見山	字上川原	岩月町宮津	字東山	熊倉町熊倉	字クネ添	慶徳町松舞家	字上川
35	上三宮町吉川	字比津井田	松山町鳥見山	字志田	岩月町宮津	字北原	熊倉町熊倉	字壇ノ前	慶徳町松舞家	字下川原
36	上三宮町吉川	字シケ畑	松山町鳥見山	字江端	岩月町宮津	字火付沢	熊倉町熊倉	字宮西	慶徳町松舞家	字中原
37	上三宮町吉川	字日照畑	松山町鳥見山	字上中村道上	岩月町宮津	字土橋	熊倉町熊倉	字中里向	慶徳町松舞家	字町尻
38	上三宮町吉川	字南舘	松山町鳥見山	字村北	岩月町宮津	字大志田	熊倉町熊倉	字八丁	慶徳町松舞家	字若宮
39	上三宮町吉川	字大畑	松山町鳥見山	字柳原道上	岩月町宮津	字大窪	熊倉町熊倉	字西裏	慶徳町松舞家	字下古屋敷
40	上三宮町吉川	字燈明田	松山町鳥見山	字大豆田	岩月町宮津	字中田付東	熊倉町熊倉	字町尻	慶徳町松舞家	字上古屋敷

	1　上三宮エリア		2　岩月エリア		3　関柴エリア		4　熊倉エリア		5　慶徳エリア	
No.	町大字名	字名	町大字名	字名	町大字名	字名	町大字名	字名	町大字名	字名
41	上三宮町吉川	字吸右衛門作	松山町鳥見山	字上井戸尻	岩月町宮津	字中田付西	熊倉町熊倉	字柳原北	慶徳町松舞家	字鶴巻田
42	上三宮町吉川	字大荒井前	松山町鳥見山	字上中村道下	岩月町橿野	字松島	熊倉町熊倉	字西柳原	慶徳町松舞家	字道下
43	上三宮町吉川	字下三宮	松山町鳥見山	字下中村道下	岩月町橿野	字長面	熊倉町熊倉	字柳原	慶徳町松舞家	字新町
44	上三宮町吉川	字井戸尻	松山町鳥見山	字中井戸尻	岩月町橿野	字下前田	熊倉町熊倉	字柳原添	慶徳町松舞家	字古寺前
45	上三宮町吉川	字上新田	松山町鳥見山	字中石橋南	岩月町橿野	字白山前	熊倉町熊倉	字舞台田	慶徳町松舞家	字中台
46	上三宮町吉川	字東大寄	松山町鳥見山	字川原田	岩月町橿野	字台畑	熊倉町熊倉	字下川原	慶徳町松舞家	字台田
47	上三宮町吉川	字川原田	松山町鳥見山	字林崎	岩月町橿野	字黒田	熊倉町熊倉	字熊倉下	慶徳町松舞家	字丑ノ尾
48	上三宮町吉川	字長泥	松山町鳥見山	字村前	岩月町橿野	字馬場	熊倉町熊倉	字柳舞川	慶徳町松舞家	字滝ノ沢
49	上三宮町吉川	字・屋敷	松山町鳥見山	字桑木田	岩月町橿野	字上前田	熊倉町熊倉	字熊倉上	慶徳町松舞家	字六千刈
50	上三宮町吉川	字四分一	松山町鳥見山	字狐塚	岩月町橿野	字三ッ堀	熊倉町熊倉	字物江	慶徳町松舞家	字飯台田
51	上三宮町吉川	字弥五作	松山町鳥見山	字上五郎四郎	岩月町橿野	字三ッ堀西	熊倉町新合	字小沼甲	慶徳町松舞家	字舞台田
52	上三宮町吉川	字反田	松山町鳥見山	字下五郎四郎	岩月町橿野	字菅原	熊倉町新合	字村西甲	慶徳町豊岡	字牛沢
53	上三宮町吉川	字中川原	松山町鳥見山	字下原	岩月町橿野	字台	熊倉町新合	字村東甲	慶徳町豊岡	字今町
54	上三宮町吉川	字飯・	松山町鳥見山	字下堰下	岩月町橿野	字中堀	熊倉町新合	字堂ノ前甲	慶徳町豊岡	字木曽原
55	上三宮町吉川	字清水尻	松山町鳥見山	字上堰下	岩月町橿野	字前	熊倉町新合	字北原甲	慶徳町豊岡	字千五百苅
56	上三宮町吉川	字新屋敷	松山町鳥見山	字柳原道下	岩月町橿野	字舘野	熊倉町新合	字中島甲	慶徳町豊岡	字高木
57	上三宮町吉川	字越法田	松山町鳥見山	字街道東	岩月町橿野	字土用在家	熊倉町新合	字勝本甲	慶徳町豊岡	字柳町
58	上三宮町吉川	字北広畑	松山町鳥見山	字街道西	岩月町橿野	字遠下前	熊倉町新合	字家ノ前甲	慶徳町豊岡	字反町
59	上三宮町吉川	字南広畑	松山町鳥見山	字中村道下堰西	岩月町橿野	字下台前	熊倉町新合	字上原甲	慶徳町豊岡	字川原田
60	上三宮町吉川	字瀧ノ沢	松山町鳥見山	字中村道下堰東	岩月町橿野	字下台北	熊倉町新合	字大沢甲	慶徳町豊岡	字中川原
61	上三宮町吉川	字鹿畑	松山町鳥見山	字阿弥陀堂	岩月町橿野	字下台南	熊倉町新合	字反場甲	慶徳町豊岡	字重壇
62	上三宮町吉川	字林下	松山町鳥見山	字中村道上	岩月町橿野	字稲田	熊倉町新合	字休石甲	慶徳町豊岡	字中江
63	上三宮町吉川	字舘中	松山町鳥見山	字中村道下	関柴町関柴	字姥柳	熊倉町新合	字西休石甲	慶徳町豊岡	字北城
64	上三宮町吉川	字熊鷹	松山町鳥見山	字桜清水	関柴町関柴	字代官作	熊倉町新合	字萩平甲	慶徳町豊岡	字上江
65	上三宮町吉川	字北原	松山町鳥見山	字西原	関柴町関柴	字山道端	熊倉町新合	字大久保甲	慶徳町豊岡	字本町
66	上三宮町吉川	字新田	岩月町入田付	字西桜壇	関柴町関柴	字川原	熊倉町新合	字辻乙	慶徳町豊岡	字不動前
67	上三宮町吉川	字宮田	岩月町入田付	字東桜壇	関柴町関柴	字村東	熊倉町新合	字村東乙	慶徳町豊岡	字香隈山
68	上三宮町吉川	字岩沢村東	岩月町入田付	字原添	関柴町関柴	字関柴	熊倉町新合	字羽黒森丙	慶徳町豊岡	字山岸
69	上三宮町吉川	字見項	岩月町入田付	字七曲	関柴町関柴	字前田	熊倉町新合	字日照田丙	慶徳町豊岡	字滝ノ沢
70	上三宮町吉川	字押切	岩月町入田付	字亀岩尻	関柴町関柴	字石ノ堂	熊倉町新合	字家ノ北丙	慶徳町豊岡	字蛇崩
71	上三宮町三谷	字日干田	岩月町入田付	字広原	関柴町関柴	字川又	熊倉町新合	字金沢丙	慶徳町豊岡	字七曲り
72	上三宮町三谷	字葡萄沢	岩月町入田付	字亀岩	関柴町関柴	字大田	熊倉町新合	字上南沢丙	慶徳町豊岡	字川前
73	上三宮町三谷	字北原新田	岩月町入田付	字大杉	関柴町関柴	字赤坂前	熊倉町新合	字山ノ神丙	慶徳町豊岡	字豊岡道北
74	上三宮町三谷	字家ノ上	岩月町入田付	字月見屋敷	関柴町関柴	字北畑	熊倉町新合	字竹花丙	慶徳町豊岡	字堀出
75	上三宮町三谷	字西村	岩月町入田付	字大橋本	関柴町関柴	字阿弥陀堂	熊倉町新合	字百目木丙	慶徳町新宮	字舘北
76	上三宮町三谷	字前畑	岩月町入田付	字舘ノ下	関柴町関柴	字赤坂	熊倉町新合	字反場丙	慶徳町新宮	字舘内
77	上三宮町三谷	字下前田	岩月町入田付	字五百苅	関柴町関柴	字西城	熊倉町新合	字北片原坂丙	慶徳町新宮	字前田道南
78	上三宮町三谷	字屋敷中	岩月町入田付	字屏風岩	関柴町関柴	字外赤坂	熊倉町新合	字大久保丙	慶徳町新宮	字神明道下
79	上三宮町三谷	字丹波畑	岩月町入田付	字鹿島崎	関柴町関柴	字打入	熊倉町新合	字昭和	慶徳町新宮	字前田
80	上三宮町三谷	字下三山道南	岩月町入田付	字甘蕨道上	関柴町関柴	字上打入	熊倉町新合	字小沼	慶徳町新宮	字水上
81	上三宮町三谷	字茅畑	岩月町入田付	字上中	関柴町関柴	字下大窪	熊倉町新合	字羽黒森	慶徳町新宮	字小舘
82	上三宮町三谷	字甚右エ門畑	岩月町入田付	字中西	関柴町関柴	字大窪	熊倉町新合	字道下	慶徳町新宮	字上川原
83	上三宮町三谷	字北屋敷	岩月町入田付	字上ノ台	関柴町関柴	字甘草苅	熊倉町新合	字休石	慶徳町新宮	字御戸開
84	上三宮町三谷	字馬場ノ上	岩月町入田付	字五城地	関柴町関柴	字打入東	熊倉町新合	字村東	慶徳町新宮	字下川原

	1　上三宮エリア		2　岩月エリア		3　関柴エリア		4　熊倉エリア		5　慶徳エリア	
No.	町大字名	字名	町大字名	字名	町大字名	字名	町大字名	字名	町大字名	字名
85	上三宮町三谷	字般若田道上	岩月町入田付	字田付	関柴町関柴	字蟹沢	熊倉町新合	字二本松	慶徳町新宮	字清水尻
86	上三宮町三谷	字般若田道下	岩月町入田付	字東治里	関柴町関柴	字蟹沢入	熊倉町新合	字中堀	慶徳町新宮	字招木
87	上三宮町三谷	字細谷	岩月町入田付	字的場	関柴町関柴	字西打越	熊倉町新合	字鹿島	慶徳町新宮	字畑中
88	上三宮町三谷	字上前田	岩月町入田付	字金堀場	関柴町関柴	字寺入	熊倉町新合	字辻東	慶徳町新宮	字熊野
89	上三宮町三谷	字木ノ根田	岩月町入田付	字西治里	関柴町関柴	字五倫	熊倉町新合	字堂ノ前	慶徳町新宮	字新宮
90	上三宮町三谷	字反田	岩月町入田付	字長尾佐	関柴町関柴	字赤坂後	熊倉町新合	字堂東	慶徳町新宮	字道西
91	上三宮町三谷	字諏訪前	岩月町入田付	字根本	関柴町関柴	字寺ノ後	熊倉町新合	字金沢	慶徳町新宮	字小山前
92	上三宮町三谷	字西宅地	岩月町入田付	字長下	関柴町関柴	字打越	熊倉町新合	字山ノ神	慶徳町新宮	字小山腰
93	上三宮町三谷	字村南	岩月町入田付	字川崎	関柴町関柴	字東打越	熊倉町新合	字勝本	慶徳町新宮	字駿河
94	上三宮町三谷	字木ノ枝	岩月町入田付	字大根下	関柴町関柴	字諏訪ノ上	熊倉町新合	字上原	慶徳町新宮	字三嶽
95	上三宮町三谷	字譲屋	岩月町入田付	字田付向	関柴町関柴	字入柴西	熊倉町新合	字壇ノ前	慶徳町新宮	字御嶽
96	上三宮町三谷	字村北道南	岩月町入田付	字藤六下	関柴町関柴	字黒が沢	熊倉町新合	字諏訪林	慶徳町新宮	字桜本
97	上三宮町三谷	字松ノ沢	岩月町入田付	字藤六	関柴町関柴	字門光寺後	熊倉町新合	字石田甲	慶徳町新宮	字滝ノ沢
98	上三宮町三谷	字譲屋南	岩月町入田付	字沼尻前	関柴町関柴	字諏訪後	熊倉町都	字反田甲	慶徳町山科	字家ノ下
99	上三宮町三谷	字山本	岩月町入田付	字沼尻	関柴町関柴	字万太郎沢	熊倉町都	字村中甲	慶徳町山科	字六間割
100	上三宮町三谷	字山本北	岩月町入田付	字堤	関柴町関柴	字墓ノ後	熊倉町都	字小沼界甲	慶徳町山科	字八人訳
101	上三宮町三谷	字山瀧	岩月町入田付	字水上	関柴町関柴	字経塚	熊倉町都	字町尻西乙	慶徳町山科	字天神免
102	上三宮町三谷	字譲屋東	岩月町入田付	字沼尻西	関柴町関柴	字権現沢	熊倉町都	字町尻東乙	慶徳町山科	字天神塚
103	上三宮町三谷	字山本東	岩月町入田付	字袖原	関柴町関柴	門光寺	熊倉町都	字高柳乙	慶徳町山科	字下川原
104	上三宮町三谷	字根小屋	岩月町入田付	字上平	関柴町関柴	字高橋	熊倉町都	字諏訪後乙	慶徳町山科	字蔵東
105	上三宮町三谷	字村北道東	岩月町入田付	字堂原	関柴町関柴	字平石	熊倉町都	字上川原乙	慶徳町山科	字吉砂子
106	上三宮町三谷	字南宅地	岩月町入田付	字西原	関柴町関柴	字清水尻	熊倉町都	字三百苅乙	慶徳町山科	字川原子
107	上三宮町三谷	字太郎木原	岩月町入田付	字西原北	関柴町関柴	字入柴	熊倉町都	字欠ノ上乙	慶徳町山科	字山崎
108	上三宮町三谷	字比丘人渕	岩月町入田付	字塩ノ沢	関柴町関柴	字舘ノ内	熊倉町都	字猩猩清水乙	慶徳町山科	字巻
109	上三宮町三谷	字五分一	岩月町入田付	字中川原	関柴町関柴	字家ノ後	熊倉町都	字諏訪宮乙	慶徳町山科	字出玉
110	上三宮町三谷	字老家	岩月町入田付	字坂下	関柴町関柴	字諏訪下	熊倉町都	字梨子木乙	慶徳町山科	字南原道東
111	上三宮町三谷	字門前	岩月町入田付	字平沢前	関柴町関柴	字山口平	熊倉町都	字寺内乙	慶徳町山科	字南原
112	上三宮町三谷	字寺山	岩月町入田付	字黒瀬	関柴町関柴	字黒岩	熊倉町都	字舘ノ前乙	慶徳町山科	字丁場
113	上三宮町三谷	字蛇喰	岩月町入田付	字平沢	関柴町関柴	字黒岩下	熊倉町都	字大石乙	慶徳町山科	字畑田
114	上三宮町三谷	字羽黒山	岩月町入田付	字大窪	関柴町関柴	字九良右エ門	熊倉町都	字落合乙	慶徳町山科	字六升蒔
115	上三宮町三谷	字諏訪山	岩月町入田付	字小坂	関柴町関柴	字滝ノ下	熊倉町都	字沼平乙	慶徳町山科	字宮前
116	上三宮町三谷	字飛鳥前	岩月町入田付	字北原	関柴町関柴	字滝ノ平	熊倉町都	字瀧ノ沢乙	慶徳町山科	字泡ノ巻
117	上三宮町三谷	字山本前	岩月町入田付	字中島	関柴町関柴	字沼ノ上	熊倉町都	字宮ノ前丙	慶徳町山科	字宮南
118	上三宮町三谷	字寺前	岩月町入田付	字午房屋敷	関柴町関柴	字早坂	熊倉町都	字下川端丙	慶徳町山科	字宮西
119	上三宮町三谷	字村北	岩月町入田付	字志賀山	関柴町関柴	字出合	熊倉町都	字上川端丙	慶徳町山科	字下川前
120	上三宮町三谷	字村東	岩月町入田付	字荒代沢	関柴町関柴	字水林	熊倉町都	字中ノ條丙	慶徳町山科	字出川原
121	上三宮町三谷	字芦沢	岩月町入田付	字崖ノ下	関柴町関柴	字和尚段	熊倉町都	字下道地丙	豊川町米室	字綾金
122			岩月町入田付	字持葉沢	関柴町関柴	字死人沢	熊倉町都	字輪具丙	豊川町米室	字東綾金
123			岩月町入田付	字大水無	関柴町関柴	字大悪場	熊倉町都	字作田丙	豊川町米室	字道元
124			岩月町入田付	字李平	関柴町関柴	字諏訪上乙	熊倉町都	字道地丙	豊川町米室	字古開
125			岩月町入田付	字大滝	関柴町関柴	字長峰	熊倉町都	字櫻惣沢丙	豊川町米室	字六条川原
126			岩月町入田付	字根小屋	関柴町関柴	字中丸	熊倉町都	字東道地丙	豊川町米室	字五条川原
127			岩月町入田付	字中藤六	関柴町関柴	字天櫃	熊倉町都	字上ノ山丙	豊川町米室	字村北
128			岩月町入田付	字沼尻前山	関柴町関柴	字木伏沼	熊倉町都	字喰花沢丙	豊川町米室	字村前

	1　上三宮エリア		2　岩月エリア		3　関柴エリア		4　熊倉エリア		5　慶徳エリア	
No.	町大字名	字名	町大字名	字名	町大字名	字名	町大字名	字名	町大字名	字名
129			岩月町入田付	字西原山	関柴町関柴	字家ノ向	熊倉町都	字根道地丙	豊川町米室	字神田
130			岩月町入田付	字東沢	関柴町関柴	字家ノ下	熊倉町都	字狐塚丙	豊川町米室	字小池野
131			岩月町入田付	字円角沢山	関柴町関柴	字家ノ東	熊倉町都	字大平丙	豊川町米室	字中川
132			岩月町入田付	字小滝沢山	関柴町関柴	字沼尻	熊倉町都	字権現森	豊川町米室	字昆沙門
133			岩月町入田付	字李平山	関柴町関柴	字穴ノ沢	熊倉町都	字高吉	豊川町米室	字免田
134			岩月町入田付	字根小屋山	関柴町関柴	字菅沼入	熊倉町都	字上川原	豊川町米室	字柳原
135			岩月町入田付	字箱ノ倉	関柴町関柴	字石宮	熊倉町都	字舘	豊川町米室	字綾金南
136			岩月町入田付	字長根下山	関柴町関柴	字遠西	熊倉町都	字宮ノ前	豊川町米室	字綾金北
137			岩月町入田付	字根本山	関柴町関柴	字弥市林	熊倉町都	字道地	豊川町沢部	字南広面
138			岩月町入田付	字西治里山	関柴町関柴	字長平林	熊倉町都	字東道地	豊川町沢部	字鹿島
139			岩月町入田付	字上中山	関柴町関柴	字西萱場	熊倉町都	字喰花沢	豊川町沢部	字長尾
140			岩月町入田付	字甘蕨道上山	関柴町関柴	字下り口	熊倉町都	字寺内	豊川町沢部	字村東
141			岩月町入田付	字北原山	関柴町関柴	字中ノ南	熊倉町都	字落合	豊川町沢部	字村西
142			岩月町入田付	字治里南	関柴町関柴	字金山沢	熊倉町都	字沼平		
143			岩月町入田付	字杉山前	関柴町関柴	字葉ノ木谷地	熊倉町都	字欠ノ下		
144			岩月町入田付	字箱ノ倉口	関柴町関柴	字堰下	熊倉町都	字町尻東		
145			岩月町入田付	字水滝沢山	関柴町関柴	字西林	熊倉町都	字吉沢		
146			岩月町入田付	字水滝沢	関柴町関柴	字沼田	熊倉町都	字村東		
147			岩月町入田付	字袖原山	関柴町関柴	字谷地田	熊倉町都	字水上乙		
148			岩月町入田付	字沼尻田	関柴町関柴	字小屋下	熊倉町雄国	字南居戸尻甲		
149			岩月町入田付	字沼尻山	関柴町関柴	字日草場	熊倉町雄国	字北居戸尻甲		
150			岩月町入田付	字北ノ上	関柴町関柴	字家ノ南	熊倉町雄国	字村中甲		
151			岩月町入田付	字水上山	関柴町関柴	字本萱場	熊倉町雄国	字墓ノ前甲		
152			岩月町入田付	字西原沢	関柴町関柴	字家ノ東	熊倉町雄国	字二階平甲		
153			岩月町入田付	字二子清水	関柴町関柴	字川入	熊倉町雄国	字新堀下甲		
154			岩月町入田付	字杉山上	関柴町関柴	字萱場山	熊倉町雄国	字七本木甲		
155			岩月町宮津	字笹ノ上	関柴町関柴	字北林	熊倉町雄国	字南川前甲		
156			岩月町宮津	字南原	関柴町関柴	字小悪場	熊倉町雄国	字下桑沢甲		
157			岩月町宮津	字宮ノ前	関柴町下柴	字道尻	熊倉町雄国	字三ツ屋甲		
158			岩月町宮津	字勝耕作	関柴町下柴	字道下	熊倉町雄国	字下百目貫甲		
159			岩月町宮津	字沢田	関柴町下柴	字向川原	熊倉町雄国	字上百目貫甲		
160			岩月町宮津	字惣社原	関柴町下柴	字天神前	熊倉町雄国	字上桑沢甲		
161			岩月町宮津	字桜壇	関柴町下柴	字大門口	熊倉町雄国	字家ノ上甲		
162			岩月町宮津	字畑ヶ田	関柴町下柴	字東住	熊倉町雄国	字梨子木平甲		
163			岩月町宮津	字清水上	関柴町下柴	字市道上	熊倉町雄国	字寺屋敷甲		
164			岩月町宮津	字家ノ後	関柴町下柴	字山道上	熊倉町雄国	字竹原甲		
165			岩月町宮津	字北向	関柴町下柴	字後田	熊倉町雄国	字水久保甲		
166			岩月町宮津	字東原	関柴町下柴	字馬場田	熊倉町雄国	字手代森甲		
167			岩月町宮津	字向台ノ上	関柴町下柴	字堰根	熊倉町雄国	字八木沢甲		
168			岩月町宮津	字家ノ前	関柴町下柴	字的場	熊倉町雄国	字小金石乙		
169			岩月町宮津	字五百苅	関柴町下柴	字芝原前	熊倉町雄国	字的場乙		
170			岩月町宮津	字大沢	関柴町下柴	字小松	熊倉町雄国	字諏訪上乙		
171			岩月町宮津	字岩崎	関柴町下柴	字三十苅	熊倉町雄国	字井戸尻乙		
172			岩月町宮津	字西荒田	関柴町下柴	字台	熊倉町雄国	字道南乙		

	1　上三宮エリア		2　岩月エリア		3　関柴エリア		4　熊倉エリア		5　慶徳エリア	
No.	町大字名	字名	町大字名	字名	町大字名	字名	町大字名	字名	町大字名	字名
173			岩月町宮津	字原ノ坊	関柴町下柴	字家ノ前田	熊倉町雄国	字村中乙		
174			岩月町宮津	字原田	関柴町下柴	字上小松	熊倉町雄国	字村上乙		
175			岩月町宮津	字若宮	関柴町下柴	字寺ノ前	熊倉町雄国	字七本木上乙		
176			岩月町宮津	字西田窪	関柴町下柴	字大門	熊倉町雄国	字八木沢道北乙		
177			岩月町宮津	字弘海壇	関柴町下柴	字北畑	熊倉町雄国	字水上乙		
178			岩月町宮津	字堰東	関柴町下柴	字山ノ神	熊倉町雄国	字八木沢道中乙		
179			岩月町宮津	字畑ヶ田西	関柴町下柴	字家ノ後	熊倉町雄国	字中道地乙		
180			岩月町宮津	字原ノ坊前	関柴町下柴	字堰場	熊倉町雄国	字八木沢道南乙		
181			岩月町宮津	字大門	関柴町下柴	字雨ヶ作山	熊倉町雄国	字水窪乙		
182			岩月町宮津	字道下東	関柴町下柴	字大門山	熊倉町雄国	字一本松丙		
183			岩月町宮津	字下新田	関柴町下柴	字骨土入	熊倉町雄国	字壱ツ石丙		
184			岩月町宮津	字堀下	関柴町下柴	字長光窪	熊倉町雄国	字下大谷地丙		
185			岩月町宮津	字道下西	関柴町下柴	字糠敷沢	熊倉町雄国	字七之亟丙		
186			岩月町宮津	字柏原廻り	関柴町下柴	字石堂	熊倉町雄国	字上大谷地丙		
187			岩月町宮津	字小原	関柴町下柴	字石堂沢	熊倉町雄国	字上ノ原丙		
188			岩月町宮津	字家ノ北	関柴町下柴	字羽山堂	熊倉町雄国	字村中丙		
189			岩月町宮津	字寺窪前	関柴町下柴	字駒坂	熊倉町雄国	字クク谷地丙		
190			岩月町宮津	字寺山	関柴町下柴	字二本木沢	熊倉町雄国	字上ノ段丙		
191			岩月町宮津	字家ノ上	関柴町下柴	字滝下	熊倉町雄国	字大沢向丙		
192			岩月町宮津	字前坂	関柴町下柴	字川音	熊倉町雄国	字雨堤丙		
193			岩月町宮津	字中峠	関柴町下柴	字柳ノ下	熊倉町雄国	字萩平丙		
194			岩月町宮津	字中山	関柴町下柴	字栗木平	熊倉町雄国	字中丸丙		
195			岩月町宮津	字家ノ西	関柴町下柴	字日影	熊倉町雄国	字田尻丙		
196			岩月町宮津	字沢ノ上	関柴町下柴	字村北	熊倉町雄国	字五軒丁丁		
197			岩月町宮津	字西ノ山	関柴町下柴	字寺西	熊倉町雄国	字中曽根丁		
198			岩月町宮津	字坂下	関柴町下柴	字寺前	熊倉町雄国	字下獅子沢丁		
199			岩月町宮津	字五百刈	関柴町下柴	字天ヶ作	熊倉町雄国	字蟹沢丁		
200			岩月町宮津	字ウルイ坂	関柴町下柴	字台畑	熊倉町雄国	字大石丁		
201			岩月町宮津	字柳沢	関柴町下柴	字墓ノ前	熊倉町雄国	字隠里丁		
202			岩月町宮津	字家ノ向	関柴町下柴	字太ヶ沢	熊倉町雄国	字上獅子沢丁		
203			岩月町宮津	字長窪	関柴町下柴	字熊沢	熊倉町雄国	字北中曽根丁		
204			岩月町宮津	字柳沢山	関柴町下柴	字木館	熊倉町雄国	字南中曽根丁		
205			岩月町宮津	字家ノ後山	関柴町下柴	字森下	熊倉町雄国	字森台丁		
206			岩月町宮津	字中ノ沢山	関柴町下柴	字家ノ前	熊倉町雄国	字南大沢丁		
207			岩月町宮津	字上ノ山	関柴町下柴	字大平	熊倉町雄国	字細山丁		
208			岩月町宮津	字上方	関柴町下柴	字七曲	熊倉町雄国	字南小吹沢丁		
209			岩月町宮津	字三十刈	関柴町下柴	字大館	熊倉町雄国	字八峠丁		
210			岩月町宮津	字向台下	関柴町下柴	字水出口	熊倉町雄国	字道観丁		
211			岩月町宮津	字上岩崎	関柴町下柴	字小鳴沢	熊倉町雄国	字押切岩丁		
212			岩月町宮津	字道下	関柴町下柴	字大越度	熊倉町雄国	字小吹沢丁		
213			岩月町宮津	字柏原	関柴町下柴	字西窪	熊倉町雄国	字鼡尾丁		
214			岩月町宮津	字三津谷	関柴町下柴	字瀬戸	熊倉町雄国	字蟹沢		
215			岩月町宮津	字家ノ東	関柴町下柴	字水無	熊倉町雄国	字隠里		
216			岩月町宮津	字寺前	関柴町下柴	字打越	熊倉町雄国	字獅子沢		

	1　上三宮エリア		2　岩月エリア		3　関柴エリア		4　熊倉エリア		5　慶徳エリア	
No.	町大字名	字名	町大字名	字名	町大字名	字名	町大字名	字名	町大字名	字名
217			岩月町宮津	字西原	関柴町下柴	字葭沼	熊倉町雄国	字南居戸尻		
218			岩月町喜多方	字清水尻	関柴町下柴	字狐窪	熊倉町雄国	字北居戸尻		
219			岩月町喜多方	字林崎	関柴町下柴	字北窪	熊倉町雄国	字諏訪林		
220			岩月町喜多方	字稲村	関柴町下柴	字大野	熊倉町雄国	字中七本木		
221			岩月町喜多方	字北村西	関柴町下柴	字収納平	熊倉町雄国	字井戸尻		
222			岩月町喜多方	字宮田	関柴町下柴	字二重平	熊倉町雄国	字小金石		
223			岩月町喜多方	字大道田	関柴町平林	字井戸尻	熊倉町雄国	字的場		
224			岩月町喜多方	字北谷地	関柴町平林	字本坊	熊倉町雄国	字本林		
225			岩月町喜多方	字北原	関柴町平林	字台下	熊倉町雄国	字七之亟		
226			岩月町喜多方	字林	関柴町平林	字家ノ前	熊倉町雄国	字村上		
227			岩月町喜多方	字入北原	関柴町平林	字前田	熊倉町雄国	字百目貫		
228			岩月町喜多方	字上向	関柴町平林	字文宅	熊倉町雄国	字八木沢道南		
229			岩月町喜多方	字若狭	関柴町平林	字関田	熊倉町雄国	字川前		
230			岩月町喜多方	字小林前	関柴町平林	字谷地	熊倉町雄国	字梨子木平		
231			岩月町大都	字田向	関柴町平林	字山道西	熊倉町雄国	字桑沢		
232			岩月町大都	字諏訪前	関柴町平林	字宮西	熊倉町雄国	字上百目貫		
233			岩月町大都	字前田	関柴町平林	字宮東	熊倉町雄国	字萩平		
234			岩月町大都	字北村前	関柴町平林	字南天	熊倉町雄国	字中島		
235			岩月町大都	字阿合	関柴町平林	字八幡	熊倉町雄国	字芦平		
236			岩月町大都	字神田作	関柴町平林	字川原	熊倉町雄国	字村中		
237			岩月町大都	字名木ノ原	関柴町平林	字五厘	熊倉町雄国	字大谷地		
238			岩月町大都	字荒田	関柴町平林	字土合	熊倉町雄国	字クク谷地		
239			岩月町大都	字舘ノ内	関柴町平林	字古屋敷	熊倉町雄国	字上ノ原		
240			岩月町大都	字堂ノ前	関柴町平林	字南ノ前	熊倉町雄国	字五軒丁		
241			岩月町大都	字広面	関柴町平林	字地利前	熊倉町雄国	字森台		
242			岩月町大都	字上屋敷	関柴町平林	字反田	熊倉町雄国	字南大沢		
243			岩月町大都	字中川原前	関柴町平林	字七百苅	熊倉町雄国	字平三ケ沢		
244			岩月町大都	字窪田	関柴町平林	字三百苅	熊倉町雄国	字水上		
245			岩月町大都	字寺前	関柴町平林	字信濃	熊倉町雄国	字南中曽根		
246			岩月町大都	字後生免	関柴町平林	字長尾佐	熊倉町雄国	字大谷地乙		
247			岩月町大都	字宮ノ前	関柴町平林	字深田	熊倉町雄国	字八木沢道北		
248			岩月町大都	字石神	関柴町平林	字下段	熊倉町雄国	字大沢甲		
249			岩月町大都	字中川原後	関柴町平林	字新屋敷	熊倉町雄国	字上原		
250			岩月町大都	字松原	関柴町平林	字政所				
251			岩月町大都	字砂子田	関柴町平林	字道東				
252			岩月町大都	字大名	関柴町平林	字道西				
253			岩月町大都	字ウルイ坂	関柴町平林	字姥柳				
254			岩月町大都	字菖蒲沢	関柴町三津井	字原田前				
255			岩月町大都	字番状免	関柴町三津井	字松島				
256			岩月町大都	字五貫沢	関柴町三津井	字堂ノ下				
257			岩月町大都	字東村	関柴町三津井	字前田				
258			岩月町大都	字西村	関柴町三津井	字西巻田				
259			岩月町大都	字中山	関柴町三津井	字東巻田				
260			岩月町大都	字平石	関柴町三津井	字堂ノ上				

	1　上三宮エリア		2　岩月エリア		3　関柴エリア		4　熊倉エリア		5　慶徳エリア	
No.	町大字名	字名	町大字名	字名	町大字名	字名	町大字名	字名	町大字名	字名
261			岩月町大都	字吹屋沢	関柴町三津井	字下政所				
262			岩月町大都	字山ノ神	関柴町三津井	字原前				
263			岩月町大都	字ケケ窪	関柴町三津井	字堀込				
264			岩月町大都	字上ノ台	関柴町三津井	字七反				
265			岩月町大都	字大沢入	関柴町三津井	字田中前				
266			岩月町大都	字宮前	関柴町三津井	字柴田				
267			岩月町大都	字林ノ下	関柴町三津井	字中堰西				
268			岩月町大都	字勝負沢	関柴町三津井	字天宮				
269			岩月町大都	字鳥ケ墓	関柴町三津井	字畑中				
270			岩月町大都	字西畑	関柴町三津井	字稲荷前				
271			上三宮町上三宮	字東原	関柴町三津井	字下川原				
272					関柴町三津井	字唐八				
273					関柴町三津井	字堰下				
274					関柴町三津井	字京出				
275					関柴町三津井	字京出川西				
276					関柴町三津井	字梅鉢				
277					関柴町上高額	字角畑				
278					関柴町西勝	字上川原				

区域の町字名等一覧　(熱塩地区　熱塩エリア)

熱塩エリア											
No.	町大字名	字名	No.	町大字名	字名	No.	町大字名	字名	No.	町大字名	字名
1	熱塩加納町加納	字根岸山甲	36	熱塩加納町相田	字東前田乙	71	熱塩加納町熱塩	字大畑丙	106	熱塩加納町熱塩	字西黒川丁
2	熱塩加納町加納	字五目山甲	37	熱塩加納町相田	字東原乙	72	熱塩加納町熱塩	字オソバ丙	107	熱塩加納町熱塩	字腰巻丁
3	熱塩加納町加納	字鷲田山甲	38	熱塩加納町相田	字下川原乙	73	熱塩加納町熱塩	字清吾曽根丙	108	熱塩加納町熱塩	字天神林丁
4	熱塩加納町加納	字根岸山	39	熱塩加納町相田	字上川原乙	74	熱塩加納町熱塩	字弥平沢山丙	109	熱塩加納町熱塩	字後田丁
5	熱塩加納町米岡	字下平乙	40	熱塩加納町相田	字大森乙	75	熱塩加納町熱塩	字弥平沢丙	110	熱塩加納町熱塩	字打越丁
6	熱塩加納町米岡	字下川原原向丙	41	熱塩加納町相田	字引地川原甲	76	熱塩加納町熱塩	字窪丙	111	熱塩加納町熱塩	字千石沢丁
7	熱塩加納町相田	字小十郎田甲	42	熱塩加納町相田	字小奈手場甲	77	熱塩加納町熱塩	字馬木道東丙	112	熱塩加納町熱塩	字明戸平丁
8	熱塩加納町相田	字程久保甲	43	熱塩加納町相田	字大森	78	熱塩加納町熱塩	字馬木道西丙	113	熱塩加納町熱塩	字馬木道東丁
9	熱塩加納町相田	字村前甲	44	熱塩加納町相田	字西原	79	熱塩加納町熱塩	字明ヶ沢丙	114	熱塩加納町熱塩	字窪丁
10	熱塩加納町相田	字松山甲	45	熱塩加納町相田	字金屋	80	熱塩加納町熱塩	字上原丙	115	熱塩加納町熱塩	字大畑山丙
11	熱塩加納町相田	字本村甲	46	熱塩加納町相田	字本村	81	熱塩加納町熱塩	字堰場丙	116	熱塩加納町熱塩	字中在家
12	熱塩加納町相田	字小松原甲	47	熱塩加納町熱塩	字下湯坂甲	82	熱塩加納町熱塩	字田仲前丙	117	熱塩加納町熱塩	字向川原上
13	熱塩加納町相田	字村北甲	48	熱塩加納町熱塩	字上湯坂甲	83	熱塩加納町熱塩	字寺ノ前丙	118	熱塩加納町熱塩	字前川原上
14	熱塩加納町相田	字二ツ子沢甲	49	熱塩加納町熱塩	字前川原下甲	84	熱塩加納町熱塩	字古内丙	119	熱塩加納町熱塩	字中志田
15	熱塩加納町相田	字衛門小屋甲	50	熱塩加納町熱塩	字前川原上甲	85	熱塩加納町熱塩	字袋沢丙	120	熱塩加納町熱塩	字鹿島
16	熱塩加納町相田	字小屋平甲	51	熱塩加納町熱塩	字向川原下甲	86	熱塩加納町熱塩	字中志田尻丙	121	熱塩加納町熱塩	字古内
17	熱塩加納町相田	字赤沢甲	52	熱塩加納町熱塩	字向川原上甲	87	熱塩加納町熱塩	字谷地丙	122	熱塩加納町熱塩	字前ノ原
18	熱塩加納町相田	字冥加坂甲	53	熱塩加納町熱塩	字間々ノ上甲	88	熱塩加納町熱塩	字谷地山丙	123	熱塩加納町熱塩	字堰場
19	熱塩加納町相田	字向山甲	54	熱塩加納町熱塩	字北平田甲	89	熱塩加納町熱塩	字ヱゴ沢丙	124	熱塩加納町熱塩	字日中
20	熱塩加納町相田	字八森甲	55	熱塩加納町熱塩	字的場甲	90	熱塩加納町熱塩	字宮ノ後丙	125	熱塩加納町熱塩	堂不化丁
21	熱塩加納町相田	字中道東乙	56	熱塩加納町熱塩	字熱塩甲	91	熱塩加納町熱塩	字中在家丙	126	熱塩加納町山田	字道西甲
22	熱塩加納町相田	字中道西乙	57	熱塩加納町熱塩	字間瀬中甲	92	熱塩加納町熱塩	字東黒川丙	127	熱塩加納町山田	字山新田甲
23	熱塩加納町相田	字西ノ前乙	58	熱塩加納町熱塩	字間瀬上甲	93	熱塩加納町熱塩	字明ヶ沢丁	128	熱塩加納町山田	字細田甲
24	熱塩加納町相田	字小松原乙	59	熱塩加納町熱塩	字家ノ前乙	94	熱塩加納町熱塩	字鹿島丁	129	熱塩加納町山田	字於伊勢前甲
25	熱塩加納町相田	字大美濃原乙	60	熱塩加納町熱塩	字明志沢乙	95	熱塩加納町熱塩	字家ノ後丁	130	熱塩加納町山田	字赤崎甲
26	熱塩加納町相田	字坊頭林乙	61	熱塩加納町熱塩	字西勝原丙	96	熱塩加納町熱塩	字中志田丁	131	熱塩加納町山田	字羽山甲
27	熱塩加納町相田	字十二神乙	62	熱塩加納町熱塩	字明戸下丙	97	熱塩加納町熱塩	字古内境丁	132	熱塩加納町山田	字元屋敷甲
28	熱塩加納町相田	字下原乙	63	熱塩加納町熱塩	字宮ノ下丙	98	熱塩加納町熱塩	字中志田前丁	133	熱塩加納町山田	字千苅田後甲
29	熱塩加納町相田	字下内裏乙	64	熱塩加納町熱塩	字仲田丙	99	熱塩加納町熱塩	字道下丁	134	熱塩加納町山田	字千苅田甲
30	熱塩加納町相田	字上内裏乙	65	熱塩加納町熱塩	字舞代田丙	100	熱塩加納町熱塩	字大明神丁	135	熱塩加納町山田	字大明神前甲
31	熱塩加納町相田	字上原乙	66	熱塩加納町熱塩	字日中丙	101	熱塩加納町熱塩	字中前田丁	136	熱塩加納町山田	字三百苅甲
32	熱塩加納町相田	字下ノ台乙	67	熱塩加納町熱塩	字大坪丙	102	熱塩加納町熱塩	字下り丁	137	熱塩加納町山田	字前田甲
33	熱塩加納町相田	字大林乙	68	熱塩加納町熱塩	字千石沢丙	103	熱塩加納町熱塩	字雀田丁	138	熱塩加納町山田	字清左ェ門東甲
34	熱塩加納町相田	字五百苅乙	69	熱塩加納町熱塩	字明戸平丙	104	熱塩加納町熱塩	字前田丁	139	熱塩加納町山田	字家ノ東甲
35	熱塩加納町相田	字前田乙	70	熱塩加納町熱塩	字石後原丙	105	熱塩加納町熱塩	字天神下丁	140	熱塩加納町山田	字荒新田甲

熱塩エリア											
No.	町大字名	字名	No.	町大字名	字名	No.	町大字名	字名	No.	町大字名	字名
141	熱塩加納町山田	字侭ノ上甲	176	松山町鳥見山	字松原						
142	熱塩加納町山田	字堂ノ下甲	177	松山町鳥見山	字堰上						
143	熱塩加納町山田	字堂ノ下堰東甲									
144	熱塩加納町山田	字水尻乙									
145	熱塩加納町山田	字赤崎道上乙									
146	熱塩加納町山田	字赤崎道下乙									
147	熱塩加納町山田	字長床乙									
148	熱塩加納町山田	字栗生沢乙									
149	熱塩加納町山田	字台田山丙									
150	熱塩加納町山田	字西沢丙									
151	熱塩加納町山田	字宇津野丙									
152	熱塩加納町山田	字湯坂									
153	熱塩加納町山田	字水尻									
154	熱塩加納町山田	字栗生沢									
155	熱塩加納町山田	字道上									
156	熱塩加納町山田	字道下									
157	熱塩加納町山田	字赤崎									
158	熱塩加納町山田	字道西									
159	松山町鳥見山	字若林									
160	松山町鳥見山	字堀込									
161	松山町鳥見山	字大道東中ノ切									
162	松山町鳥見山	字上新屋敷上ノ切									
163	松山町鳥見山	字大道東下ノ切									
164	松山町鳥見山	字上新屋敷									
165	松山町鳥見山	字上新屋敷中ノ切									
166	松山町鳥見山	字上新屋敷下ノ切									
167	松山町鳥見山	字下新屋敷前堰東									
168	松山町鳥見山	字四方屋敷									
169	松山町鳥見山	字上屋敷									
170	松山町鳥見山	字中屋敷									
171	松山町鳥見山	字南屋敷									
172	松山町鳥見山	字家ノ前									
173	松山町鳥見山	字五分一道上									
174	松山町鳥見山	字鷲田道上									
175	松山町鳥見山	字下新屋敷西									

区域の町字名等一覧　（熱塩地区　加納エリア）

加納エリア											
No.	町大字名	字名	No.	町大字名	字名	No.	町大字名	字名	No.	町大字名	字名
1	熱塩加納町加納	字御下甲	36	熱塩加納町加納	字窪甲	71	熱塩加納町加納	字深沢甲	106	熱塩加納町宮川	字三島前
2	熱塩加納町加納	字家ノ前甲	37	熱塩加納町加納	字北畑甲	72	熱塩加納町加納	字鷲生山甲	107	熱塩加納町宮川	字西原
3	熱塩加納町加納	字杉ノ坪甲	38	熱塩加納町加納	字上川原甲	73	熱塩加納町加納	字山ノ神甲	108	熱塩加納町宮川	字岩尾
4	熱塩加納町加納	字朴田甲	39	熱塩加納町加納	字下川原甲	74	熱塩加納町加納	字坂下甲	109	熱塩加納町宮川	字南沢
5	熱塩加納町加納	字家ノ後甲	40	熱塩加納町加納	字鍛治田下台甲	75	熱塩加納町加納	字家ノ前原甲	110	熱塩加納町宮川	字半在家道東
6	熱塩加納町加納	字桜畑甲	41	熱塩加納町加納	字向川原甲	76	熱塩加納町加納	字三角甲	111	熱塩加納町宮川	字欠田
7	熱塩加納町加納	字西ノ宮甲	42	熱塩加納町加納	字甚蔵新田甲	77	熱塩加納町加納	字堰東甲	112	熱塩加納町宮川	字姥小田
8	熱塩加納町加納	字二百苅甲	43	熱塩加納町加納	字屋敷内甲	78	熱塩加納町加納	字村前乙	113	熱塩加納町宮川	字橋元
9	熱塩加納町加納	字白五輪甲	44	熱塩加納町加納	字弥太ヶ原下台甲	79	熱塩加納町加納	字五目	114	熱塩加納町宮川	字五目道下
10	熱塩加納町加納	字中道下甲	45	熱塩加納町加納	字舘ノ廻甲	80	熱塩加納町加納	字根岸	115	熱塩加納町宮川	字八反田
11	熱塩加納町加納	字下窪甲	46	熱塩加納町加納	字弥太ヶ原甲	81	熱塩加納町加納	字添田	116	熱塩加納町宮川	字南北ノ沢
12	熱塩加納町加納	字北諏訪田甲	47	熱塩加納町加納	字鷲田境甲	82	熱塩加納町加納	字柿田	117	熱塩加納町宮川	字屋敷畑
13	熱塩加納町加納	字根岸甲	48	熱塩加納町加納	字堰上甲	83	熱塩加納町加納	字村北	118	熱塩加納町宮川	字田端
14	熱塩加納町加納	字下根岸甲	49	熱塩加納町加納	字柿木田甲	84	熱塩加納町宮川	字石坂道北	119	熱塩加納町宮川	字善次郎家西
15	熱塩加納町加納	字桜川甲	50	熱塩加納町加納	字古屋敷甲	85	熱塩加納町宮川	半在家道北	120	熱塩加納町宮川	字上口
16	熱塩加納町加納	字根岸北甲	51	熱塩加納町加納	字藤平田甲	86	熱塩加納町宮川	字並桜	121	熱塩加納町宮川	字玉屋
17	熱塩加納町加納	字水上甲	52	熱塩加納町加納	字舘ノ内甲	87	熱塩加納町宮川	字五分一道下	122	熱塩加納町宮川	字中才
18	熱塩加納町加納	字鍋蓋甲	53	熱塩加納町加納	字日照田甲	88	熱塩加納町宮川	字墓ノ西	123	熱塩加納町宮川	字若宮
19	熱塩加納町加納	字中小原	54	熱塩加納町加納	字村前田甲	89	熱塩加納町宮川	字南原	124	熱塩加納町宮川	字五目道上
20	熱塩加納町加納	字小原	55	熱塩加納町加納	字妻ノ神甲	90	熱塩加納町宮川	字七十刈	125	熱塩加納町宮川	字悪水出シ
21	熱塩加納町加納	字上り江甲	56	熱塩加納町加納	字虚空蔵道下甲	91	熱塩加納町宮川	字山田前	126	熱塩加納町宮川	字五分一堰東
22	熱塩加納町加納	字西土合甲	57	熱塩加納町加納	字竹ノ花甲	92	熱塩加納町宮川	字山田中島	127	熱塩加納町宮川	字上川原
23	熱塩加納町加納	字十間舘甲	58	熱塩加納町加納	字根ノ上甲	93	熱塩加納町宮川	字北山田前	128	熱塩加納町宮川	字中川原道東
24	熱塩加納町加納	字畑中甲	59	熱塩加納町加納	字鷲田甲	94	熱塩加納町宮川	字向原	129	熱塩加納町宮川	字仲田
25	熱塩加納町加納	字烏林甲	60	熱塩加納町加納	字五十苅甲	95	熱塩加納町宮川	字寺ノ前	130	熱塩加納町宮川	字北ノ澤
26	熱塩加納町加納	字中大用甲	61	熱塩加納町加納	字舞台田甲	96	熱塩加納町宮川	字三軒屋敷	131	熱塩加納町宮川	字銀山原
27	熱塩加納町加納	字谷地中甲	62	熱塩加納町加納	字北原甲	97	熱塩加納町宮川	字半在家	132	熱塩加納町宮川	字治平家北
28	熱塩加納町加納	字蕀原甲	63	熱塩加納町加納	字下谷地林甲	98	熱塩加納町宮川	字寺ノ西	133	熱塩加納町宮川	字丸山
29	熱塩加納町加納	字板屋甲	64	熱塩加納町加納	字稲荷前甲	99	熱塩加納町宮川	字勘解由畑	134	熱塩加納町宮川	字治平家道北
30	熱塩加納町加納	字五目甲	65	熱塩加納町加納	字谷地田甲	100	熱塩加納町宮川	字諏訪林	135	熱塩加納町宮川	字治郎平作
31	熱塩加納町加納	字村東甲	66	熱塩加納町加納	字畑ヶ田甲	101	熱塩加納町宮川	字南末家	136	熱塩加納町宮川	字深田
32	熱塩加納町加納	字村南甲	67	熱塩加納町加納	字下原道西甲	102	熱塩加納町宮川	字古屋敷	137	熱塩加納町宮川	字琵琶田
33	熱塩加納町加納	字石田原甲	68	熱塩加納町加納	字下原道下甲	103	熱塩加納町宮川	字中岩ノ前	138	熱塩加納町宮川	字八百刈
34	熱塩加納町加納	字朴林甲	69	熱塩加納町加納	字鍛治原甲	104	熱塩加納町宮川	字中百苅	139	熱塩加納町宮川	字長山
35	熱塩加納町加納	字岩尾道下甲	70	熱塩加納町加納	字丸山甲	105	熱塩加納町宮川	字西岩尾	140	熱塩加納町宮川	字太郎左エ門林

加納エリア											
No.	町大字名	字名	No.	町大字名	字名	No.	町大字名	字名	No.	町大字名	字名
141	熱塩加納町宮川	字堰下	176	熱塩加納町米岡	字上野丙	211	熱塩加納町米岡	字下ノ川丁	246	松山町鳥見山	字上三道西
142	熱塩加納町宮川	字明戸山	177	熱塩加納町米岡	字寺ノ前丙	212	熱塩加納町米岡	字中丸丁	247	上三宮町上三宮	字廟山
143	熱塩加納町宮川	字半在家道南	178	熱塩加納町米岡	字町尻丙	213	熱塩加納町米岡	字門口丁	248	上三宮町上三宮	字三島道上
144	熱塩加納町宮川	字岩尾東	179	熱塩加納町米岡	字寺内丙	214	熱塩加納町米岡	字松根澤丁	249	上三宮町上三宮	字北原
145	熱塩加納町宮川	字岩尾西	180	熱塩加納町米岡	字中ノ澤東丙	215	熱塩加納町米岡	字大六天丁	250	上三宮町上三宮	字籬山
146	熱塩加納町宮川	字八反田東	181	熱塩加納町米岡	字中ノ澤西丙	216	熱塩加納町米岡	字大社地丁	251	上三宮町上三宮	字諏訪林
147	熱塩加納町宮川	字八反田西	182	熱塩加納町米岡	字大工屋敷丙	217	熱塩加納町米岡	字北原丁	252	上三宮町上三宮	字八日町道上
148	熱塩加納町宮川	字南ノ口	183	熱塩加納町米岡	字元屋敷西丙	218	熱塩加納町米岡	字大西丁	253	上三宮町上三宮	字堰上
149	熱塩加納町宮川	字北原	184	熱塩加納町米岡	字反田丙	219	熱塩加納町米岡	字堰上丁	254	上三宮町上三宮	字山王下
150	熱塩加納町宮川	谷山	185	熱塩加納町米岡	字七百刈丙	220	熱塩加納町米岡	字古田丁	255	上三宮町上三宮	字三島前
151	熱塩加納町宮川	入水北南	186	熱塩加納町米岡	字横堀丙	221	熱塩加納町米岡	字飛稲荷坂丁	256	上三宮町上三宮	字池田
152	熱塩加納町米岡	字二本木原甲	187	熱塩加納町米岡	字五輪前丙	222	熱塩加納町米岡	字東八ヶ森南丁	257	上三宮町上三宮	字下松原
153	熱塩加納町米岡	字桜屋敷前乙	188	熱塩加納町米岡	字元木丙	223	熱塩加納町米岡	字家ノ前戊	258	上三宮町上三宮	字寺田
154	熱塩加納町米岡	字百祭乙	189	熱塩加納町米岡	字横堀後丙	224	熱塩加納町米岡	字中川原戊	259	上三宮町上三宮	字村尻大道下
155	熱塩加納町米岡	字二本杉乙	190	熱塩加納町米岡	字円田原丙	225	熱塩加納町米岡	字平名森戊	260	上三宮町上三宮	字東川原
156	熱塩加納町米岡	字中和田乙	191	熱塩加納町米岡	字稲荷坂丁	226	熱塩加納町米岡	字市野々戊	261	上三宮町上三宮	字村東一
157	熱塩加納町米岡	字家ノ前乙	192	熱塩加納町米岡	字窪田丁	227	熱塩加納町米岡	字明戸山戊	262	上三宮町上三宮	字村東二
158	熱塩加納町米岡	字原田乙	193	熱塩加納町米岡	字窪ノ上丁	228	熱塩加納町米岡	字大工屋敷丁	263	上三宮町上三宮	字村東三
159	熱塩加納町米岡	字北原乙	194	熱塩加納町米岡	字尾畑腰丁	229	熱塩加納町米岡	字中川原前	264	上三宮町上三宮	字荒町道東
160	熱塩加納町米岡	字針生乙	195	熱塩加納町米岡	字田中丁	230	熱塩加納町米岡	字下田中前	265	上三宮町三谷	字大窪
161	熱塩加納町米岡	字堰下乙	196	熱塩加納町米岡	字田尻丁	231	熱塩加納町米岡	字明戸前			
162	熱塩加納町米岡	字広畑乙	197	熱塩加納町米岡	字日照田丁	232	熱塩加納町米岡	字堰下			
163	熱塩加納町米岡	字下台乙	198	熱塩加納町米岡	字間々ノ上丁	233	熱塩加納町米岡	字大西原			
164	熱塩加納町米岡	字上台乙	199	熱塩加納町米岡	字宮ノ前丁	234	熱塩加納町米岡	字段ノ下			
165	熱塩加納町米岡	字天野澤乙	200	熱塩加納町米岡	字堰下丁	235	熱塩加納町米岡	字日照田原			
166	熱塩加納町米岡	字円田澤乙	201	熱塩加納町米岡	字寺ノ西丁	236	熱塩加納町米岡	字日照田前			
167	熱塩加納町米岡	字円田乙	202	熱塩加納町米岡	字寺ノ前丁	237	熱塩加納町米岡	字上野前			
168	熱塩加納町米岡	字東円田乙	203	熱塩加納町米岡	字寺ノ北丁	238	熱塩加納町米岡	字上野後			
169	熱塩加納町米岡	字高堰乙	204	熱塩加納町米岡	字中ノ段丁	239	熱塩加納町米岡	字円田前			
170	熱塩加納町米岡	字堤頭乙	205	熱塩加納町米岡	字段ノ下丁	240	熱塩加納町米岡	字上野原			
171	熱塩加納町米岡	字石宮南乙	206	熱塩加納町米岡	字京仙坂丁	241	熱塩加納町米岡	字桜屋敷前			
172	熱塩加納町米岡	字円田原乙	207	熱塩加納町米岡	字上日照田丁	242	熱塩加納町米岡	字下針生			
173	熱塩加納町米岡	字堂ノ後乙	208	熱塩加納町米岡	字入組五倫丁	243	熱塩加納町米岡	字中川原			
174	熱塩加納町米岡	字日照屋敷乙	209	熱塩加納町米岡	字円田原丁	244	熱塩加納町米岡	松根沢丁			
175	熱塩加納町米岡	字桜屋敷乙	210	熱塩加納町米岡	字漆房丁	245	松山町鳥見山	字川西			

区域の町字名等一覧　（塩川地区　東エリア）

東エリア											
No.	町大字名	字名	No.	町大字名	字名	No.	町大字名	字名	No.	町大字名	字名
1	塩川町三吉	字梨木田甲	36	塩川町常世	字権現堂	71	塩川町常世	字新二本木	106	塩川町五合	字横道下丁
2	塩川町三吉	字中ノ目甲	37	塩川町常世	字堰上	72	塩川町常世	字向原	107	塩川町五合	字中屋敷
3	塩川町三吉	字堂ノ前甲	38	塩川町常世	字前田	73	塩川町常世	字向原東	108	塩川町五合	字前田
4	塩川町三吉	字台ノ目甲	39	塩川町常世	字諏訪田	74	塩川町常世	字中道地	109	塩川町五合	字小滝
5	塩川町三吉	字冠木甲	40	塩川町常世	字萱場	75	塩川町五合	字宮田乙	110	塩川町五合	字沢ノ目
6	塩川町三吉	字諏訪前	41	塩川町常世	字西町	76	塩川町五合	字大道上乙	111	塩川町五合	字宮腰
7	塩川町三吉	字反田	42	塩川町常世	字土合	77	塩川町五合	字南原乙	112	塩川町五合	字南屋敷
8	塩川町三吉	字大道畑	43	塩川町常世	字竹花	78	塩川町五合	字明蓮寺丙	113	塩川町五合	字宮田
9	塩川町三吉	字宮ノ目	44	塩川町常世	字南蛭田	79	塩川町五合	字明海丙	114	塩川町五合	字辻田
10	塩川町三吉	字前田	45	塩川町常世	字北蛭田	80	塩川町五合	字高水口甲	115	塩川町五合	字野田
11	塩川町三吉	字宮田乙	46	塩川町常世	字仲林	81	塩川町五合	字家西甲	116	塩川町五合	字柳ノ町
12	塩川町三吉	字諏訪田	47	塩川町常世	字中道地前	82	塩川町五合	字金森甲	117	塩川町五合	字遠谷田
13	塩川町三吉	字地蔵免乙	48	塩川町常世	字上村	83	塩川町五合	字小滝乙	118	塩川町五合	字川端
14	塩川町三吉	字反田乙	49	塩川町常世	字大場作	84	塩川町五合	字山吹乙	119	塩川町五合	字高水口
15	塩川町三吉	字大道畑乙	50	塩川町常世	字三百刈	85	塩川町五合	字下沢ノ目乙	120	塩川町五合	字柳清水
16	塩川町三吉	字瀬戸田丙	51	塩川町常世	字諏訪宮	86	塩川町五合	字中屋敷乙	121	塩川町五合	字馬寄
17	塩川町三吉	字利根川丙	52	塩川町常世	字原田	87	塩川町五合	字中道地南乙	122	塩川町五合	字竹原
18	塩川町三吉	字前田丙	53	塩川町常世	字蟹沢	88	塩川町五合	字堰下乙	123	塩川町五合	字天神宮
19	塩川町三吉	字北屋敷丙	54	塩川町常世	字下山ノ神	89	塩川町五合	字原ノ前乙	124	塩川町五合	字森の下
20	塩川町三吉	字村西	55	塩川町常世	字二本木	90	塩川町五合	字小滝丙	125	塩川町五合	字御伊勢森
21	塩川町三吉	字村東	56	塩川町常世	字林崎	91	塩川町五合	字前田丙	126	塩川町五合	字森の上
22	塩川町三吉	字家前	57	塩川町常世	字上山ノ神	92	塩川町五合	字南屋敷丙	127	塩川町五合	字南原
23	塩川町三吉	字家ノ前乙	58	塩川町常世	字堤頭	93	塩川町五合	字堤上丙	128	塩川町五合	字上原
24	塩川町三吉	字風呂田	59	塩川町常世	字西南沢	94	塩川町五合	字中道地前丙	129	塩川町五合	字横道下
25	塩川町三吉	字瀬戸田	60	塩川町常世	字東南沢	95	塩川町五合	字赤羽根丙	130	塩川町五合	字家の前
26	塩川町三吉	字北屋敷	61	塩川町常世	字離山	96	塩川町五合	字家ノ前戊	131	塩川町五合	字宮ノ上
27	塩川町三吉	字鰍江	62	塩川町常世	字道谷入	97	塩川町五合	字横道下戊	132	塩川町中屋沢	字深沢甲
28	塩川町三吉	字四百刈	63	塩川町常世	字舘山	98	塩川町五合	字上原戊	133	塩川町中屋沢	字石田甲
29	塩川町三吉	字下川原	64	塩川町常世	字下一ノ沢	99	塩川町五合	字宮ノ上戊	134	塩川町中屋沢	字立道甲
30	塩川町三吉	字中川原	65	塩川町常世	字赤羽根	100	塩川町五合	字明海丁	135	塩川町中屋沢	字谷地田甲
31	塩川町三吉	字上川原	66	塩川町常世	字原ノ上	101	塩川町五合	字南原丁	136	塩川町中屋沢	字鍋一田甲
32	塩川町三吉	字松ノ木田	67	塩川町常世	字下林	102	塩川町五合	字一ッ塚丁	137	塩川町中屋沢	字寺窪甲
33	塩川町小府根	字三十刈	68	塩川町常世	字クツ塚	103	塩川町五合	字古屋敷丁	138	塩川町中屋沢	字向山甲
34	塩川町小府根	字向川原	69	塩川町常世	字北ノ沢	104	塩川町五合	字松崎丁	139	塩川町中屋沢	字棘沢甲
35	塩川町常世	字北ノ沢	70	塩川町常世	字クツ塚前	105	塩川町五合	字森ノ下丁	140	塩川町中屋沢	字山ノ神甲

東エリア											
No.	町大字名	字名	No.	町大字名	字名	No.	町大字名	字名	No.	町大字名	字名
141	塩川町中屋沢	字丸山甲	176	塩川町中屋沢	字蕀田丙	211	塩川町中屋沢	字台畑丙	246	塩川町金橋	字沼田
142	塩川町中屋沢	字大平山甲	177	塩川町中屋沢	字横道上道北丙	212	塩川町中屋沢	字観音森丙	247	塩川町金橋	字台畑
143	塩川町中屋沢	字引入沢甲	178	塩川町中屋沢	字堤下丙	213	塩川町中屋沢	字宮ノ東丙	248	塩川町金橋	字三橋
144	塩川町中屋沢	字大上甲	179	塩川町中屋沢	字一ノ沢丙	214	塩川町中屋沢	字堂ノ後丙	249	塩川町金橋	字的場
145	塩川町中屋沢	字カクマ山甲	180	塩川町中屋沢	字刈麻山丙	215	塩川町中屋沢	字竹屋丙	250	塩川町金橋	字田畑
146	塩川町中屋沢	字高森甲	181	塩川町中屋沢	字竹ノ花丙	216	塩川町中屋沢	字二百刈丙	251	塩川町金橋	字西台
147	塩川町中屋沢	字竹ノ内甲	182	塩川町中屋沢	字小滝丙	217	塩川町中屋沢	字根柄巻丙	252	塩川町金橋	字東台
148	塩川町中屋沢	字茶臼森甲	183	塩川町中屋沢	字五百刈丙	218	塩川町中屋沢	字北ノ屋敷丙	253	塩川町金橋	字北寺田
149	塩川町中屋沢	字石玉甲	184	塩川町中屋沢	字横道上道南丙	219	塩川町中屋沢	字明蓮寺西丙	254	塩川町金橋	字太鼓田
150	塩川町中屋沢	字里石原甲	185	塩川町中屋沢	字一ノ沢下り丙	220	塩川町中屋沢	字前田	255	塩川町金橋	字江添
151	塩川町中屋沢	字下七ツ壇乙	186	塩川町中屋沢	字樋尻平丙	221	塩川町中屋沢	字並柳	256	塩川町金橋	字村東
152	塩川町中屋沢	字上七ツ壇乙	187	塩川町中屋沢	字山守山甲	222	塩川町中屋沢	字立道	257	塩川町金橋	字山下
153	塩川町中屋沢	字上林崎乙	188	塩川町中屋沢	字上ノ台甲	223	塩川町中屋沢	字沼田	258	塩川町金橋	字南中丸
154	塩川町中屋沢	字南林崎乙	189	塩川町中屋沢	字広畑甲	224	塩川町中屋沢	字関根	259	塩川町金橋	字南大窪
155	塩川町中屋沢	字南唐沢乙	190	塩川町中屋沢	字堰上乙	225	塩川町中屋沢	字土井	260	塩川町金橋	字大窪
156	塩川町中屋沢	字新囲山乙	191	塩川町中屋沢	字上台乙	226	塩川町中屋沢	字道南	261	塩川町金橋	字北中丸
157	塩川町中屋沢	字竹原乙	192	塩川町中屋沢	字供養壇乙	227	塩川町中屋沢	字竹ノ花	262	塩川町金橋	字堰上
158	塩川町中屋沢	字大深沢乙	193	塩川町中屋沢	字田中乙	228	塩川町中屋沢	字嫗田	263	塩川町金橋	字寺窪
159	塩川町中屋沢	字中曽根乙	194	塩川町中屋沢	字向寺田乙	229	塩川町中屋沢	字谷地田	264	塩川町金橋	字長峯
160	塩川町中屋沢	字蛭子沢下ノ切乙	195	塩川町中屋沢	字村東道北乙	230	塩川町中屋沢	字道久乙	265	塩川町金橋	字内窪
161	塩川町中屋沢	字蛭子沢中ノ切乙	196	塩川町中屋沢	字道下乙	231	塩川町中屋沢	字新囲乙	266	塩川町金橋	字柳沢
162	塩川町中屋沢	字蛭子沢上ノ切乙	197	塩川町中屋沢	字宮ノ前乙	232	塩川町中屋沢	字田中	267	塩川町金橋	字二合田
163	塩川町中屋沢	字唐沢乙	198	塩川町中屋沢	字富士權現乙	233	塩川町中屋沢	字宮ノ西	268	塩川町金橋	字南同目
164	塩川町中屋沢	字トカケ沢乙	199	塩川町中屋沢	字池田道南乙	234	塩川町中屋沢	字深田	269	塩川町金橋	字前田
165	塩川町中屋沢	字コロリカ沢乙	200	塩川町中屋沢	字池田道北乙	235	塩川町中屋沢	字林崎	270	塩川町金橋	字中田
166	塩川町中屋沢	字フイラ石乙	201	塩川町中屋沢	字上登丙	236	塩川町中屋沢	字紙子	271	塩川町金橋	字木瓜田
167	塩川町中屋沢	字紙子乙	202	塩川町中屋沢	字長峯丙	237	塩川町中屋沢	字中曽根	272	塩川町金橋	字金川
168	塩川町中屋沢	字刈麻山乙	203	塩川町中屋沢	字堀込丙	238	塩川町中屋沢	字向山	273	塩川町金橋	字宮畑
169	塩川町中屋沢	字笹山乙	204	塩川町中屋沢	字小原丙	239	塩川町中屋沢	字明蓮寺	274	塩川町金橋	字千苅
170	塩川町中屋沢	字蕀田乙	205	塩川町中屋沢	字榎壇丙	240	塩川町中屋沢	字村東	275	塩川町金橋	字子ムシリ
171	塩川町中屋沢	字前山乙番外	206	塩川町中屋沢	字百目貫丙	241	塩川町中屋沢	字里石原	276	塩川町金橋	字台田深田
172	塩川町中屋沢	字南中曽根乙番外	207	塩川町中屋沢	字明蓮寺丙	242	塩川町金橋	字前谷地	277	塩川町金橋	字西袋
173	塩川町中屋沢	字中曽根乙番外	208	塩川町中屋沢	字明蓮寺東丙	243	塩川町金橋	字舘ノ内	278	塩川町金橋	字川原田
174	塩川町中屋沢	字籏頭乙番外	209	塩川町中屋沢	字牧下り丙	244	塩川町金橋	字川原	279	塩川町金橋	字大道西下
175	塩川町中屋沢	字羽山丙	210	塩川町中屋沢	字明蓮寺前丙	245	塩川町金橋	字村西	280	塩川町金橋	字南下り

東エリア											
No.	町大字名	字名	No.	町大字名	字名	No.	町大字名	字名	No.	町大字名	字名
281	塩川町金橋	字道東	316	塩川町金橋	字中曽根						
282	塩川町金橋	字道中	317	塩川町金橋	字ドジョウ沼						
283	塩川町金橋	字渕ノ上	318	塩川町金橋	字大平山						
284	塩川町金橋	字四百苅	319	塩川町窪	字天神						
285	塩川町金橋	字壱番谷地	320	塩川町窪	字地蔵前						
286	塩川町金橋	字二番谷地	321	塩川町窪	字下高						
287	塩川町金橋	字四五番谷地	322	塩川町窪	字舘野						
288	塩川町金橋	字石ヶ本	323	塩川町窪	字五百苅						
289	塩川町金橋	字赤羽	324	塩川町窪	字壇ノ腰						
290	塩川町金橋	字林下	325	塩川町窪	字佛道						
291	塩川町金橋	字木田橋	326	塩川町窪	字沼田						
292	塩川町金橋	字タイケン田	327	塩川町窪	字六百刈						
293	塩川町金橋	字礫ノ宮	328	塩川町窪	字油田						
294	塩川町金橋	字ヲサル壇	329	塩川町窪	字小開						
295	塩川町金橋	字馬場	330	塩川町窪	字遠谷田						
296	塩川町金橋	字家ノ西	331	塩川町窪	字下川原						
297	塩川町金橋	字道上	332	塩川町窪	字舘						
298	塩川町金橋	字馬場村東	333	塩川町窪	字舘ノ内						
299	塩川町金橋	字切立家前	334	塩川町窪	字関根						
300	塩川町金橋	字切立	335	塩川町窪	字上六百刈						
301	塩川町金橋	字狭間田	336	塩川町窪	字宮ノ前						
302	塩川町金橋	字東石ヶ本	337	塩川町窪	字欠ノ下						
303	塩川町金橋	字大窪山	338	塩川町窪	字宮ノ下						
304	塩川町金橋	字切通	339	塩川町窪	字家ノ下						
305	塩川町金橋	字八幡山	340	塩川町窪	字上川原						
306	塩川町金橋	字新田山	341	塩川町窪	字上窪						
307	塩川町金橋	字切立山下	342	塩川町窪	字中谷地						
308	塩川町金橋	字入切立	343	塩川町窪	字五倫田						
309	塩川町金橋	字駒形山	344	塩川町窪	字沢田						
310	塩川町金橋	字物見峠	345	塩川町窪	字西台						
311	塩川町金橋	字丸山	346	塩川町窪	字下窪						
312	塩川町金橋	字弥三郎山	347	塩川町窪	字諏訪後						
313	塩川町金橋	字三吉山									
314	塩川町金橋	字長坂									
315	塩川町金橋	字雨沼									

区域の町字名等一覧　（塩川地区　西エリア）

西エリア											
No.	町大字名	字名	No.	町大字名	字名	No.	町大字名	字名	No.	町大字名	字名
1	塩川町会知	字大町甲	36	塩川町天沼	字西田中	71	塩川町遠田	字樋ノ下	106	塩川町吉沖	字前田
2	塩川町会知	字御伊勢宮甲	37	塩川町天沼	字沼向	72	塩川町遠田	字前田	107	塩川町吉沖	字台明神
3	塩川町会知	字猿田甲	38	塩川町天沼	字原	73	塩川町遠田	字高水口	108	塩川町吉沖	字沖
4	塩川町会知	字岩田甲	39	塩川町天沼	字米田	74	塩川町遠田	字田向前	109	塩川町吉沖	字宮ノ西
5	塩川町会知	字町屋田甲	40	塩川町天沼	字傾城墓	75	塩川町遠田	字柏木	110	塩川町四奈川	字舞地免
6	塩川町会知	字深町甲	41	塩川町天沼	字雲雀町	76	塩川町遠田	字下寺田	111	塩川町四奈川	字庚壇
7	塩川町会知	字苔町甲	42	塩川町天沼	字弥多田	77	塩川町遠田	字舘ノ腰	112	塩川町四奈川	字大分
8	塩川町会知	字上川原甲	43	塩川町天沼	字貝沼	78	塩川町遠田	字鍛冶田	113	塩川町四奈川	字中道
9	塩川町会知	字中川原甲	44	塩川町天沼	字沢田	79	塩川町遠田	字戌亥	114	塩川町四奈川	字西鎧召
10	塩川町会知	字坂下甲	45	塩川町天沼	字村前	80	塩川町遠田	字白山	115	塩川町四奈川	字下川原
11	塩川町会知	字西中川原甲	46	塩川町天沼	字木ノ下	81	塩川町遠田	字殿田	116	塩川町四奈川	字東鎧召
12	塩川町会知	字石佛	47	塩川町天沼	字第六	82	塩川町遠田	字第六前	117	塩川町四奈川	字千刈
13	塩川町会知	字八幡町乙	48	塩川町天沼	字西田	83	塩川町遠田	字古寺	118	塩川町四奈川	字妙見
14	塩川町会知	字八幡町	49	塩川町天沼	字前田	84	塩川町遠田	字廣面	119	塩川町四奈川	字能力
15	塩川町会知	字宮田	50	塩川町天沼	字村北	85	塩川町遠田	字上ノ屋敷	120	塩川町四奈川	字稲荷前
16	塩川町会知	字七ツ壇	51	塩川町天沼	字新田	86	塩川町遠田	字大坪	121	塩川町四奈川	字上川原
17	塩川町会知	字大川原	52	塩川町遠田	字庵ノ北	87	塩川町遠田	字田向屋敷	122	塩川町四奈川	字前田
18	塩川町会知	字薄毛	53	塩川町遠田	字新屋敷	88	塩川町遠田	字村北	123	塩川町四奈川	字扇田
19	塩川町会知	字澤田	54	塩川町遠田	字寺内	89	塩川町遠田	字寺田	124	塩川町四奈川	字石田
20	塩川町会知	字村東	55	塩川町遠田	字荒屋敷	90	塩川町遠田	字横大道	125	塩川町四奈川	字木戸口
21	塩川町会知	字真美湯田乙	56	塩川町遠田	字向牧	91	塩川町遠田	字村東	126	塩川町四奈川	字壇ノ腰
22	塩川町会知	字沼尻乙	57	塩川町遠田	字谷地中	92	塩川町吉沖	字反町	127	塩川町四奈川	字東鎧召丙
23	塩川町会知	字千刈	58	塩川町遠田	字逆修壇	93	塩川町吉沖	字西村北	128	塩川町四奈川	字三百刈丙
24	塩川町会知	字沼	59	塩川町遠田	字山王宮	94	塩川町吉沖	字久子ノ内	129	塩川町四奈川	字若宮丁
25	塩川町会知	字深町	60	塩川町遠田	字澤田	95	塩川町吉沖	字村前	130	塩川町四奈川	字若宮
26	塩川町会知	字八ツ口	61	塩川町遠田	字澤田向	96	塩川町吉沖	字宮ノ前	131	塩川町四奈川	字鏡ノ町
27	塩川町会知	字横打	62	塩川町遠田	字船場	97	塩川町吉沖	字東袋	132	塩川町四奈川	字扇田甲
28	塩川町会知	字御伊勢宮	63	塩川町遠田	字捲原	98	塩川町吉沖	字岩田	133	塩川町四奈川	字若宮東
29	塩川町会知	字前川原	64	塩川町遠田	字向新田	99	塩川町吉沖	字西村	134	塩川町四奈川	字樋ノ下丁
30	塩川町会知	字中川原	65	塩川町遠田	字中川原	100	塩川町吉沖	字亀ケ台	135	塩川町大田木	字荒切
31	塩川町会知	字内屋敷	66	塩川町遠田	字向川原五番割	101	塩川町吉沖	字細田	136	塩川町大田木	字川原
32	塩川町会知	字村前	67	塩川町遠田	字弥平吾	102	塩川町吉沖	字高水口	137	塩川町大田木	字地生作
33	塩川町会知	字土手外	68	塩川町遠田	字六角	103	塩川町吉沖	字大明神	138	塩川町大田木	字寺下
34	塩川町会知	字赤星川原	69	塩川町遠田	字幾馬	104	塩川町吉沖	字柴城	139	塩川町大田木	字塚田
35	塩川町天沼	字能家	70	塩川町遠田	字南原	105	塩川町吉沖	字台ノ北	140	塩川町大田木	字大竹田

西エリア											
No.	町大字名	字名	No.	町大字名	字名	No.	町大字名	字名	No.	町大字名	字名
141	塩川町大田木	字八幡田	176	塩川町源太屋敷	字下ノ前						
142	塩川町大田木	字下川原	177	塩川町源太屋敷	字大道端						
143	塩川町大田木	字土手向	178	塩川町源太屋敷	字前畑						
144	塩川町大田木	字古屋敷	179	塩川町源太屋敷	字下石橋						
145	塩川町大田木	字家ノ西	180	塩川町源太屋敷	字村西						
146	塩川町大田木	字下屋敷	181	塩川町源太屋敷	字稲田						
147	塩川町大田木	字鶴塚	182	塩川町源太屋敷	字村前						
148	塩川町大田木	字阿弥陀免	183	塩川町源太屋敷	字村北						
149	塩川町大田木	字橋本分	184	塩川町新井田谷地	字百五十苅						
150	塩川町大田木	字中屋敷	185	塩川町新井田谷地	字井戸尻						
151	塩川町大田木	字上屋敷	186	塩川町新井田谷地	字新井田谷地						
152	塩川町大田木	字堂ノ下	187	塩川町新井田谷地	字前田						
153	塩川町大田木	字並柳	188	塩川町新井田谷地	字千苅						
154	塩川町大田木	字角田	189	塩川町新井田谷地	字古内						
155	塩川町大田木	字村東	190	塩川町新井田谷地	字原新田						
156	塩川町新江木	字上ノ台									
157	塩川町新江木	字三五田									
158	塩川町新江木	字宮在家									
159	塩川町新江木	字新井田									
160	塩川町新江木	字村北									
161	塩川町新江木	字千苅									
162	塩川町新江木	字江添									
163	塩川町新江木	字弾正原									
164	塩川町新江木	字舘跡									
165	塩川町新江木	字角庄									
166	塩川町新江木	字北原									
167	塩川町新江木	字岡田									
168	塩川町新江木	字西亦									
169	塩川町新江木	字墓東									
170	塩川町新江木	字村前									
171	塩川町新江木	字道西									
172	塩川町新江木	字上江東									
173	塩川町新江木	字上江南									
174	塩川町新江木	字上江北									
175	塩川町源太屋敷	字早稲田									

区域の町字名等一覧　（山都地区　中央エリア）

中央エリア											
No.	町大字名	字名	No.	町大字名	字名	No.	町大字名	字名	No.	町大字名	字名
1	山都町小舟寺	字下平　甲	36	山都町木幡	字鼬塚　丁	71	山都町木幡	字沼尻　乙	106	山都町相川	字上ノ山　乙
2	山都町小舟寺	字下川原　甲	37	山都町木幡	字鼡田　丁	72	山都町木幡	字上ノ原　甲	107	山都町相川	字小山　乙
3	山都町小舟寺	字沼田　甲	38	山都町木幡	字赤子沢　丁	73	山都町木幡	字家ノ前　甲	108	山都町相川	字松坂　乙
4	山都町小舟寺	字山神向　甲	39	山都町木幡	字入水　丁	74	山都町木幡	字北向　甲	109	山都町相川	字道目　乙
5	山都町小舟寺	字西村下　甲	40	山都町木幡	字北ノ背戸　丁	75	山都町木幡	字西向　甲	110	山都町相川	字坂ノ上　乙
6	山都町小舟寺	字村下　甲	41	山都町木幡	字本村　丁	76	山都町木幡	字白子沢出口　甲	111	山都町相川	字深屋敷　乙
7	山都町小舟寺	字鳥居前　甲	42	山都町木幡	字善徳谷地　丁	77	山都町木幡	字西向	112	山都町相川	字長者屋敷　乙
8	山都町小舟寺	字谷地上　甲	43	山都町木幡	字堀北　丙	78	山都町木幡	字荒田	113	山都町相川	字腰巻　乙
9	山都町小舟寺	字谷地　甲	44	山都町木幡	字一ノ戸道下　丙	79	山都町木幡	字家ノ下	114	山都町相川	字魚場　乙
10	山都町小舟寺	字頭無　甲	45	山都町木幡	字三本松向ノ北　丙	80	山都町木幡	字向村	115	山都町相川	字宮山谷地　乙
11	山都町小舟寺	字寺ノ前　甲	46	山都町木幡	字三本松向下　丙	81	山都町木幡	字芦倉	116	山都町相川	字東廻戸　乙
12	山都町小舟寺	字中村　甲	47	山都町木幡	字川角前　丙	82	山都町木幡	字塩田	117	山都町相川	字廻戸　乙
13	山都町小舟寺	字松倉　甲	48	山都町木幡	字日照田　丙	83	山都町木幡	字谷地	118	山都町相川	字西廻戸　乙
14	山都町小舟寺	字神力　甲	49	山都町木幡	字壇ノ腰　丙	84	山都町木幡	字一ノ戸道下	119	山都町相川	字蛇喰　乙
15	山都町小舟寺	字後沢　甲	50	山都町木幡	字上ノ原　丙	85	山都町木幡	字堀北	120	山都町相川	字本木　乙
16	山都町小舟寺	字家ノ廻　甲	51	山都町木幡	字金山　丙	86	山都町木幡	字大谷	121	山都町相川	字西上川原
17	山都町小舟寺	字高舘　甲	52	山都町木幡	字家ノ下　丙	87	山都町木幡	字壇ノ下	122	山都町相川	字前田
18	山都町小舟寺	字上ノ原　甲	53	山都町木幡	字栗木ノ下　丙	88	山都町相川	字家ノ下　甲	123	山都町相川	字孫惣屋敷
19	山都町小舟寺	字川西　甲	54	山都町木幡	字荒田　丙	89	山都町相川	字白子　甲	124	山都町早稲谷	字立寄堂
20	山都町小舟寺	字南家ノ上　甲	55	山都町木幡	字ハバキ目	90	山都町相川	字川原　甲	125	山都町早稲谷	字本村
21	山都町小舟寺	字北家ノ上　甲	56	山都町木幡	字向村　乙	91	山都町相川	字下向白子　甲	126	山都町早稲谷	字八森
22	山都町小舟寺	字川東林　甲	57	山都町木幡	字仲村乙	92	山都町相川	字下高野　甲	127	山都町早稲谷	字下唐沢
23	山都町小舟寺	字土井ノ内	58	山都町木幡	字仲林　乙	93	山都町相川	字高野　甲	128	山都町早稲谷	字川原
24	山都町小舟寺	字谷地	59	山都町木幡	字堰畑　乙	94	山都町相川	字中島林下　甲	129	山都町早稲谷	字清水尻
25	山都町小舟寺	字松倉	60	山都町木幡	字芦倉　乙	95	山都町相川	字孫惣屋敷　甲	130	山都町早稲谷	字傍屋渕
26	山都町木幡	字大谷川　丙	61	山都町木幡	字墓下　乙	96	山都町相川	字中島　甲	131	山都町早稲谷	字下鰌
27	山都町木幡	字土井ノ内　丁	62	山都町木幡	字茗荷　乙	97	山都町相川	字宮ノ下　甲	132	山都町早稲谷	字台畑
28	山都町木幡	字谷地　丁	63	山都町木幡	字家ノ向乙	98	山都町相川	字権現平　甲	133	山都町早稲谷	字林ノ内
29	山都町木幡	字小原道西　丁	64	山都町木幡	字茗荷口　乙	99	山都町相川	字松坂　甲	134	山都町早稲谷	字宮畑
30	山都町木幡	字小原道東　丁	65	山都町木幡	字東程沢　乙	100	山都町相川	字鶴巻田　甲	135	山都町早稲谷	字岩清水
31	山都町木幡	字東原　丁	66	山都町木幡	字塔場　乙	101	山都町相川	字東向　甲	136	山都町早稲谷	字東原道下
32	山都町木幡	字中杭根　丁	67	山都町木幡	字稲場　乙	102	山都町相川	字前田　甲	137	山都町早稲谷	字東原道上
33	山都町木幡	字細田　丁	68	山都町木幡	字雨沼	103	山都町相川	字辰ケ原　甲	138	山都町早稲谷	字蛇喰
34	山都町木幡	字堂徳向　丁	69	山都町木幡	字毛地沢　乙	104	山都町相川	字松坂ノ上　甲	139	山都町早稲谷	字北宇津野
35	山都町木幡	字下村道下　丁	70	山都町木幡	字下モ毛地沢　乙	105	山都町相川	字桐ケ窪　乙	140	山都町早稲谷	字檀平

中央エリア											
No.	町大字名	字名	No.	町大字名	字名	No.	町大字名	字名	No.	町大字名	字名
141	山都町早稲谷	字栗山	176	山都町	字清水ノ上						
142	山都町早稲谷	字千佛屋敷	177	山都町	字墓ノ後						
143	山都町一ノ木	字林　甲	178	山都町	字古屋敷						
144	山都町一ノ木	字美寄　甲	179	山都町	字木曽						
145	山都町一ノ木	字沢口廻り甲	180	山都町	字小山						
146	山都町一ノ木	字上中　甲	181	山都町	字下川原						
147	山都町一ノ木	字葭渕　甲	182	山都町	字江戸塚						
148	山都町一ノ木	字下廻戸　甲	183	山都町	字上ノ原道東						
149	山都町一ノ木	字背戸平　甲	184	山都町	字上ノ原道西						
150	山都町一ノ木	字牛首　甲	185	山都町	字蔵ノ後						
151	山都町一ノ木	字逢向　乙	186	山都町	字葎田						
152	山都町一ノ木	字廻戸　乙	187	山都町	字五十苅						
153	山都町一ノ木	字福別当　乙	188	山都町	字中新田						
154	山都町一ノ木	字越中林　乙	189	山都町	字広中新田						
155	山都町一ノ木	字沢口　乙	190	山都町	字上ノ山						
156	山都町一ノ木	字悪戸川原　乙	191	山都町	字蛇崩						
157	山都町一ノ木	字橋爪　乙	192	山都町	字中野						
158	山都町一ノ木	字砂子田　乙	193	山都町	字石堀古						
159	山都町一ノ木	字廻渕　乙	194	山都町	字岩渕						
160	山都町一ノ木	字中在家　乙	195	山都町	字谷地						
161	山都町一ノ木	字本村乙	196	山都町	字七十苅						
162	山都町一ノ木	字綿呉　乙	197	山都町	字町尻						
163	山都町一ノ木	字高呉　乙	198	山都町	字広葎田						
164	山都町一ノ木	字向　乙	199	山都町	字広野						
165	山都町一ノ木	字谷地田　乙	200	山都町	字三ノ宮						
166	山都町一ノ木	字高野原　乙	201	山都町	字広川口						
167	山都町一ノ木	字越戸　乙	202	山都町	字篠浦						
168	山都町一ノ木	字西高石　乙	203	山都町	字広古屋敷						
169	山都町	字川口	204	山都町	字西原						
170	山都町	字蟹沢	205	山都町	字殿戸						
171	山都町	字腰巻	206	山都町	字松ノ前						
172	山都町	字大田									
173	山都町	字弥左ェ門田									
174	山都町	字久弥ノ花									
175	山都町	字清水尻									

区域の町字名等一覧　（山都地区　蓬莱・三津合エリア）

蓬莱・三津合エリア											
No.	町大字名	字名	No.	町大字名	字名	No.	町大字名	字名	No.	町大字名	字名
1	山都町木幡	字大牧　丁	36	山都町蓬莱	字松原	71	山都町蓬莱	字丸山	106	山都町蓬莱	字管間田
2	山都町木幡	字菁苅場　丁	37	山都町蓬莱	字惣座前	72	山都町蓬莱	字北ノ沢	107	山都町蓬莱	字弥惣沢
3	山都町木幡	字夜鷹峠　丁	38	山都町蓬莱	字家ノ下	73	山都町蓬莱	字畑ノ沢	108	山都町蓬莱	字下モ川原
4	山都町木幡	字沢向　丁	39	山都町蓬莱	字下タ稲場	74	山都町蓬莱	字入中島	109	山都町蓬莱	字椈山
5	山都町木幡	字南原　丁	40	山都町蓬莱	字峠道下	75	山都町蓬莱	字田面	110	山都町蓬莱	字松根
6	山都町蓬莱	字水上沢出口	41	山都町蓬莱	字峠	76	山都町蓬莱	字中村	111	山都町蓬莱	字中島
7	山都町蓬莱	字魚旬場	42	山都町蓬莱	字小山越	77	山都町蓬莱	字内野	112	山都町蓬莱	字中島道西
8	山都町蓬莱	字樋田	43	山都町蓬莱	字彦右衛門家東	78	山都町蓬莱	字石休場	113	山都町三津合	字香田
9	山都町蓬莱	字半三作	44	山都町蓬莱	字向新田	79	山都町蓬莱	字走リ下リ	114	山都町三津合	字本木ノ前
10	山都町蓬莱	字砂子田	45	山都町蓬莱	字西高平	80	山都町蓬莱	字向小田	115	山都町三津合	字堰沢
11	山都町蓬莱	字砂子田道西	46	山都町蓬莱	字東下モ川原	81	山都町蓬莱	岩ノ下	116	山都町三津合	字墓ノ北
12	山都町蓬莱	字初太郎家東	47	山都町蓬莱	字下タ川原	82	山都町蓬莱	字大田	117	山都町三津合	字道下
13	山都町蓬莱	字秡間	48	山都町蓬莱	字腰巻	83	山都町蓬莱	字小宮古下	118	山都町三津合	字石橋
14	山都町蓬莱	字下新田	49	山都町蓬莱	字田向	84	山都町蓬莱	字清水沢	119	山都町三津合	字諏訪北
15	山都町蓬莱	字中新田	50	山都町蓬莱	字堂山	85	山都町蓬莱	字牧ノ口	120	山都町三津合	字四百苅端
16	山都町蓬莱	字山ノ神前	51	山都町蓬莱	字後田	86	山都町蓬莱	字権現田	121	山都町三津合	字諏訪南
17	山都町蓬莱	字四百苅	52	山都町蓬莱	字向中島	87	山都町蓬莱	字中反新田	122	山都町三津合	字塚田
18	山都町蓬莱	字水上沢	53	山都町蓬莱	字小百苅	88	山都町蓬莱	字城内屋敷	123	山都町三津合	字桜壇
19	山都町蓬莱	字蕨窪	54	山都町蓬莱	字早稲田	89	山都町蓬莱	字平左衛門屋敷	124	山都町三津合	字川原田道南
20	山都町蓬莱	字大谷地	55	山都町蓬莱	字漆窪	90	山都町蓬莱	字沼田	125	山都町三津合	字宮月
21	山都町蓬莱	字金三山	56	山都町蓬莱	字梅ノ木平	91	山都町蓬莱	字西原	126	山都町三津合	字細田
22	山都町蓬莱	字金三沢	57	山都町蓬莱	字川下	92	山都町蓬莱	字風早	127	山都町三津合	字五合田
23	山都町蓬莱	字武名山	58	山都町蓬莱	字岩下	93	山都町蓬莱	字中反	128	山都町三津合	河原田
24	山都町蓬莱	字堰根	59	山都町蓬莱	字向山	94	山都町蓬莱	字篠葉田	129	山都町三津合	字谷地
25	山都町蓬莱	字上川原	60	山都町蓬莱	字上岩	95	山都町蓬莱	字前ノ原	130	山都町三津合	字下屋敷
26	山都町蓬莱	字稲荷前	61	山都町蓬莱	字桑原	96	山都町蓬莱	字葭田	131	山都町三津合	字上平
27	山都町蓬莱	字前田	62	山都町蓬莱	字朴木又	97	山都町蓬莱	字仲田	132	山都町三津合	字上ノ原
28	山都町蓬莱	字沢田	63	山都町蓬莱	字壇向	98	山都町蓬莱	字下タ林	133	山都町三津合	字下長畑
29	山都町蓬莱	字東田	64	山都町蓬莱	字土橋	99	山都町蓬莱	字向江	134	山都町三津合	字谷地間々北
30	山都町蓬莱	字壇ノ前	65	山都町蓬莱	字通ノ上	100	山都町蓬莱	字小田	135	山都町三津合	字下折越
31	山都町蓬莱	字和田	66	山都町蓬莱	字大畑	101	山都町蓬莱	字公事山	136	山都町三津合	字中折越
32	山都町蓬莱	字高平	67	山都町蓬莱	字栗山	102	山都町蓬莱	字杉ノ下	137	山都町三津合	字千咲原
33	山都町蓬莱	字林ノ下	68	山都町蓬莱	字殿屋敷	103	山都町蓬莱	字四十苅	138	山都町三津合	字頭無向
34	山都町蓬莱	字柏原	69	山都町蓬莱	字漆方	104	山都町蓬莱	字松根甲号	139	山都町三津合	字下ノ台
35	山都町蓬莱	字惣座沢	70	山都町蓬莱	字七曲	105	山都町蓬莱	字七十苅	140	山都町三津合	字上折越

蓬莱・三津合エリア											
No.	町大字名	字名	No.	町大字名	字名	No.	町大字名	字名	No.	町大字名	字名
141	山都町三津合	字上ノ台	176	山都町	字三ノ宮						
142	山都町三津合	字上小坂	177	山都町	字広川口						
143	山都町三津合	字下大沼	178	山都町	字篠浦						
144	山都町三津合	字水林	179	山都町	字広古屋敷						
145	山都町	字川口	180	山都町	字西原						
146	山都町	字蟹沢	181	山都町	字殿戸						
147	山都町	字腰巻	182	山都町	字沢田						
148	山都町	字大田	183	山都町	字松ノ前						
149	山都町	字弥左エ門田	184	山都町	字北松ノ前						
150	山都町	字久弥ノ花	185	山都町	字田向						
151	山都町	字清水尻	186	山都町	字石打場下						
152	山都町	字清水ノ上	187	山都町	字中石打場						
153	山都町	字墓ノ後	188	山都町	字山中						
154	山都町	字古屋敷	189	山都町	字中山						
155	山都町	字木曽	190	山都町	字大山中						
156	山都町	字小山	191	山都町	字御林						
157	山都町	字下川原	192	山都町	字下石打場						
158	山都町	字江戸塚	193	山都町	字石打場上						
159	山都町	字上ノ原道東	194	山都町	字上新田						
160	山都町	字上ノ原道西	195	山都町	字三ツ山						
161	山都町	字蔵ノ後	196	山都町	字沢						
162	山都町	字葎田	197	山都町	字中ノ平道下						
163	山都町	字五十苅	198	山都町	字沢尻						
164	山都町	字中新田	199	山都町	字大林						
165	山都町	字広中新田									
166	山都町	字上ノ山									
167	山都町	字蛇崩									
168	山都町	字中野									
169	山都町	字石堀古									
170	山都町	字岩渕									
171	山都町	字谷地									
172	山都町	字七十苅									
173	山都町	字町尻									
174	山都町	字広葎田									
175	山都町	字広野									

区域の町字名等一覧　（山都地区　朝倉・一郷エリア）

朝倉・一郷エリア											
No.	町大字名	字名	No.	町大字名	字名	No.	町大字名	字名	No.	町大字名	字名
1	山都町小舟寺	字上新田　丙	36	山都町小舟寺	字上坊主田　乙	71	山都町小舟寺	字長峰　乙	106	山都町一川	字家ノ下　甲
2	山都町小舟寺	字松岡道南　丙	37	山都町小舟寺	字一枚田　乙	72	山都町小舟寺	字東向　乙	107	山都町一川	字林ノ下　甲
3	山都町小舟寺	字松岡原　丙	38	山都町小舟寺	字二百苅　乙	73	山都町小舟寺	字荒屋敷　乙	108	山都町一川	字伊平家ノ下　甲
4	山都町小舟寺	字松岡　丙	39	山都町小舟寺	字穴田　乙	74	山都町小舟寺	字馬走場林　乙	109	山都町一川	字廟所下　甲
5	山都町小舟寺	字松原　丙	40	山都町小舟寺	字外手　乙	75	山都町小舟寺	字二ノ坂下平　乙	110	山都町一川	字原崎　甲
6	山都町小舟寺	字舟山　丙	41	山都町小舟寺	字孫四郎田　乙	76	山都町小舟寺	字上谷地	111	山都町一川	字小原下　甲
7	山都町小舟寺	字舟場上　丙	42	山都町小舟寺	字早稲田　乙	77	山都町一川	字林ノ上　乙	112	山都町一川	字小原　甲
8	山都町小舟寺	字南城　丙	43	山都町小舟寺	字源十郎作　乙	78	山都町一川	字間遠沢　乙	113	山都町一川	字上堰場　甲
9	山都町小舟寺	字大川崖　丙	44	山都町小舟寺	字沼田原　乙	79	山都町一川	字下川原　乙	114	山都町一川	字大原　甲
10	山都町小舟寺	字舟岡道　乙	45	山都町小舟寺	字西向　乙	80	山都町一川	字古屋敷　乙	115	山都町一川	字下堰場　甲
11	山都町小舟寺	字沼尻　乙	46	山都町小舟寺	字堰場　乙	81	山都町一川	字元屋敷　乙	116	山都町一川	字梨木沢尻　甲
12	山都町小舟寺	字瀧ノ田　乙	47	山都町小舟寺	字馬走場　乙	82	山都町一川	字家ノ下　乙	117	山都町一川	字梨木沢　甲
13	山都町小舟寺	字下雀小渕　乙	48	山都町小舟寺	字リ沢　乙	83	山都町一川	字家ノ上　乙	118	山都町一川	字川ノ上　甲
14	山都町小舟寺	字中雀小渕　乙	49	山都町小舟寺	字下七ツ松　乙	84	山都町一川	字谷地　乙	119	山都町相川	字高野　甲
15	山都町小舟寺	字瀧ノ田林　乙	50	山都町小舟寺	字三番的沢　乙	85	山都町一川	字大平　乙	120	山都町相川	字中島林下　甲
16	山都町小舟寺	字腰巻　乙	51	山都町小舟寺	字二番的沢　乙	86	山都町一川	字鐙坂　乙	121	山都町相川	字孫惣屋敷　甲
17	山都町小舟寺	字中条　乙	52	山都町小舟寺	字一番的沢　乙	87	山都町一川	字下田沢尻　甲	122	山都町相川	字中島　甲
18	山都町小舟寺	字舘ノ内　乙	53	山都町小舟寺	字雨沼　乙	88	山都町一川	字弥六掛　甲	123	山都町相川	字宮ノ下　甲
19	山都町小舟寺	字舘ノ内林　乙	54	山都町小舟寺	字斑沢　乙	89	山都町一川	字ビハクイ　甲	124	山都町相川	字権現平　甲
20	山都町小舟寺	字上雀小渕　乙	55	山都町小舟寺	字餅田　乙	90	山都町一川	字北原　甲	125	山都町相川	字松坂　甲
21	山都町小舟寺	字向地蔵渕　乙	56	山都町小舟寺	字弥十郎堀田　乙	91	山都町一川	字南原　甲	126	山都町相川	字鶴巻田　甲
22	山都町小舟寺	字鴨助　乙	57	山都町小舟寺	字美吉　乙	92	山都町一川	字古川　甲	127	山都町相川	字小栗山　甲
23	山都町小舟寺	字堂ノ前　乙	58	山都町小舟寺	字向原　乙	93	山都町一川	字古川向上　甲	128	山都町相川	字西上川原　甲
24	山都町小舟寺	字地蔵渕　乙	59	山都町小舟寺	字市蔵堀田　乙	94	山都町一川	字古川向　甲	129	山都町相川	字臼田　甲
25	山都町小舟寺	字八蔵釜　乙	60	山都町小舟寺	字上並松　乙	95	山都町一川	字初次郎家ノ下　甲	130	山都町相川	字黒田　甲
26	山都町小舟寺	字馬転　乙	61	山都町小舟寺	字中七ツ松　乙	96	山都町一川	字漆棒　甲	131	山都町相川	字東向　甲
27	山都町小舟寺	字向新田　乙	62	山都町小舟寺	字南長峯　乙	97	山都町一川	字台　甲	132	山都町相川	字前田　甲
28	山都町小舟寺	字車林　乙	63	山都町小舟寺	字地駄窪　乙	98	山都町一川	字清水下　甲	133	山都町相川	字辰ケ原　甲
29	山都町小舟寺	字藤十郎田　乙	64	山都町小舟寺	字二ノ坂山　乙	99	山都町一川	字両向　甲	134	山都町相川	字大平　甲
30	山都町小舟寺	字東原道東　乙	65	山都町小舟寺	字二ノ坂西　乙	100	山都町一川	字水上道口　甲	135	山都町相川	字細越　甲
31	山都町小舟寺	字東原道西　乙	66	山都町小舟寺	字松岡	101	山都町一川	字引廻　甲	136	山都町相川	字樋越　甲
32	山都町小舟寺	字中久根通　乙	67	山都町小舟寺	字上新田	102	山都町一川	字引廻川向　甲	137	山都町相川	字中川原　甲
33	山都町小舟寺	字上谷地　乙	68	山都町小舟寺	字舟場上	103	山都町一川	字下　甲	138	山都町相川	字舘ノ下　甲
34	山都町小舟寺	字穴田道東　乙	69	山都町小舟寺	字楼壇	104	山都町一川	字行人屋敷　甲	139	山都町相川	字中田　甲
35	山都町小舟寺	字萱場　乙	70	山都町小舟寺	字腰巻	105	山都町一川	字大田沢尻　甲	140	山都町相川	字笹ノ内　甲

朝倉・一郷エリア											
No.	町大字名	字名	No.	町大字名	字名	No.	町大字名	字名	No.	町大字名	字名
141	山都町相川	字舘ノ上　甲	176	山都町	字久弥ノ花						
142	山都町相川	字腰巻　甲	177	山都町	字清水尻						
143	山都町相川	字堂屋敷　甲	178	山都町	字清水ノ上						
144	山都町相川	字西上川原	179	山都町	字墓ノ後						
145	山都町相川	字前田	180	山都町	字古屋敷						
146	山都町相川	字孫惣屋敷	181	山都町	字木曽						
147	山都町朝倉	字惣座　乙	182	山都町	字小山						
148	山都町朝倉	字向沢　乙	183	山都町	字下川原						
149	山都町朝倉	字下川　乙	184	山都町	字江戸塚						
150	山都町朝倉	字坊ノ前　乙	185	山都町	字上ノ原道東						
151	山都町朝倉	字葛祖　乙	186	山都町	字上ノ原道西						
152	山都町朝倉	字東城　乙	187	山都町	字蔵ノ後						
153	山都町朝倉	字萱苅場　乙	188	山都町	字葎田						
154	山都町朝倉	字切明道　乙	189	山都町	字五十苅						
155	山都町朝倉	字雨沼　乙	190	山都町	字中新田						
156	山都町朝倉	字川下　乙	191	山都町	字広中新田						
157	山都町朝倉	字堀切　乙	192	山都町	字上ノ山						
158	山都町朝倉	字宮ノ沢　乙	193	山都町	字蛇崩						
159	山都町朝倉	字菖蒲沼　乙	194	山都町	字中野						
160	山都町朝倉	字三百刈　乙	195	山都町	字石堀古						
161	山都町朝倉	字谷地田　乙	196	山都町	字岩渕						
162	山都町朝倉	字南原　乙	197	山都町	字谷地						
163	山都町朝倉	字前田　乙	198	山都町	字七十苅						
164	山都町朝倉	字中村　乙	199	山都町	字町尻						
165	山都町朝倉	字瀧ノ前　乙	200	山都町	字広葎田						
166	山都町朝倉	字向瀧ノ前　乙	201	山都町	字広野						
167	山都町朝倉	字北向　乙	202	山都町	字三ノ宮						
168	山都町朝倉	字稲場　乙	203	山都町	字広川口						
169	山都町朝倉	字大川前　乙	204	山都町	字篠浦						
170	山都町朝倉	字雨沼	205	山都町	字広古屋敷						
171	山都町	字川口	206	山都町	字西原						
172	山都町	字蟹沢	207	山都町	字殿戸						
173	山都町	字腰巻	208	山都町	字松ノ前						
174	山都町	字大田									
175	山都町	字弥左ヱ門田									

区域の町字名等一覧　（高郷地区　揚津エリア）

揚津エリア														
No.	町大字名	字名	No.	町大字名	字名	No.	町大字名	字名	No.	町大字名	字名	No.	町大字名	字名
1	高郷町西羽賀	字上薙野	41	高郷町上郷	字宮ノ前丙	81	高郷町上郷	字谷地	121	高郷町揚津	字栃ケ窪丙	161	高郷町峯	字葭渕甲
2	高郷町西羽賀	字北西谷地	42	高郷町上郷	字袖杭根丙	82	高郷町上郷	字上ノ原	122	高郷町揚津	字二百山丙	162	高郷町峯	字利田甲
3	高郷町西羽賀	字南西谷地	43	高郷町上郷	字西海枝丙	83	高郷町上郷	字松原	123	高郷町揚津	字的場丙	163	高郷町峯	字松原甲
4	高郷町西羽賀	字入林	44	高郷町上郷	字石原丙	84	高郷町上郷	字惣利	124	高郷町揚津	字中村丙	164	高郷町峯	字家ノ西甲
5	高郷町夏井	字葭沢	45	高郷町上郷	字稲場丙	85	高郷町上郷	字中平	125	高郷町揚津	字中村下丙	165	高郷町峯	字相ノ瀬甲
6	高郷町夏井	字二ノ沢	46	高郷町上郷	字魚筍洲丙	86	高郷町上郷	字豊年田	126	高郷町揚津	字柳渕丙	166	高郷町峯	字上家ノ下乙
7	高郷町夏井	字一ノ沢	47	高郷町上郷	字狸石丙	87	高郷町上郷	字中船渡	127	高郷町揚津	字鳥ノ巣丙	167	高郷町峯	字馬落乙
8	高郷町夏井	字狐塚	48	高郷町上郷	字椚ノ前丙	88	高郷町揚津	字馬場前甲	128	高郷町揚津	字五輪平丙	168	高郷町峯	字下ノ沢乙
9	高郷町夏井	字車地蔵	49	高郷町上郷	字下り丙	89	高郷町揚津	字西ノ窪甲	129	高郷町揚津	字雁來田丙	169	高郷町峯	字家ノ下
10	高郷町夏井	字道北	50	高郷町上郷	字山中丙	90	高郷町揚津	字家ノ下甲	130	高郷町揚津	字下原丙	170	高郷町峯	字漆窪乙
11	高郷町夏井	字永農	51	高郷町上郷	字谷地丙	91	高郷町揚津	字滝ノ上甲	131	高郷町揚津	字本木田丙			
12	高郷町夏井	字界道北	52	高郷町上郷	字中惣利丙	92	高郷町揚津	字岩元甲	132	高郷町揚津	字西原道下丙			
13	高郷町川井	字喰塩林	53	高郷町上郷	字上ノ原丙	93	高郷町揚津	字上野甲	133	高郷町揚津	字小ケ峯丙			
14	高郷町塩坪	字塩坪	54	高郷町上郷	字百目貫丙	94	高郷町揚津	字袖山甲	134	高郷町揚津	字大梨下丙			
15	高郷町塩坪	字下中野	55	高郷町上郷	字高平丁	95	高郷町揚津	字沢向下甲	135	高郷町揚津	字堰場道上丙			
16	高郷町塩坪	字谷地田原	56	高郷町上郷	字松原丁	96	高郷町揚津	字関ノ下甲	136	高郷町揚津	字押出沢丙			
17	高郷町塩坪	字葭沢平	57	高郷町上郷	字雨沼丁	97	高郷町揚津	字沢田甲	137	高郷町揚津	字谷地丙			
18	高郷町塩坪	字大林	58	高郷町上郷	字惣利丁	98	高郷町揚津	字兎田甲	138	高郷町揚津	字橋ノ沢丁			
19	高郷町塩坪	字二ノ沢	59	高郷町上郷	字腰巻丁	99	高郷町揚津	字滝下甲	139	高郷町揚津	字日向丁			
20	高郷町塩坪	字上中野	60	高郷町上郷	字中割丁	100	高郷町揚津	字下小牧甲	140	高郷町揚津	字桃反丁			
21	高郷町塩坪	字中中野	61	高郷町上郷	字中村内丁	101	高郷町揚津	字上小牧甲	141	高郷町揚津	字東ノ沢丁			
22	高郷町塩坪	字根唐巻	62	高郷町上郷	字廻戸丁	102	高郷町揚津	字宇津野甲	142	高郷町揚津	字置表丁			
23	高郷町塩坪	字川前	63	高郷町上郷	字惣座丁	103	高郷町揚津	字狸森乙	143	高郷町揚津	字宅地廻丁			
24	高郷町塩坪	字車地蔵	64	高郷町上郷	字若林丁	104	高郷町揚津	字屋敷廻乙	144	高郷町揚津	字里道丁			
25	高郷町塩坪	字小山田	65	高郷町上郷	字新田道丁	105	高郷町揚津	字橋ノ沢乙	145	高郷町揚津	字林丁			
26	高郷町塩坪	字薙野	66	高郷町上郷	字田中島戊	106	高郷町揚津	字寺屋敷乙	146	高郷町揚津	字五輪平			
27	高郷町塩坪	字柳田	67	高郷町上郷	字北平戊	107	高郷町揚津	字下ノ沢乙	147	高郷町揚津	字西原道下			
28	高郷町塩坪	字平内屋敷	68	高郷町上郷	字家ノ西戊	108	高郷町揚津	字西ノ神乙	148	高郷町揚津	字押出沢			
29	高郷町塩坪	字大道上	69	高郷町上郷	字下川原戊	109	高郷町揚津	字宇津ノ沢乙	149	高郷町揚津	字東ノ沢			
30	高郷町塩坪	字谷地	70	高郷町上郷	字堀切戊	110	高郷町揚津	字中山乙	150	高郷町揚津	字入林			
31	高郷町塩坪	字堰場沢	71	高郷町上郷	字野際戊	111	高郷町揚津	字赤岩上丙	151	高郷町揚津	字中山			
32	高郷町池ノ原	字池ノ原	72	高郷町上郷	字馬場頭戊	112	高郷町揚津	字赤岩丙	152	高郷町揚津	字狸森			
33	高郷町池ノ原	字東	73	高郷町上郷	字宝年田戊	113	高郷町揚津	字西ノ神丙	153	高郷町揚津	字走リ折			
34	高郷町池ノ原	字佐惣沢	74	高郷町上郷	字細田戊	114	高郷町揚津	字牛ケ墓丙	154	高郷町揚津	字沼田			
35	高郷町池ノ原	字小清水	75	高郷町上郷	字七十苅戊	115	高郷町揚津	字走り折丙	155	高郷町揚津	字屋敷廻			
36	高郷町上郷	字前田乙	76	高郷町上郷	字堀田戊	116	高郷町揚津	字狸森丙	156	高郷町揚津	字赤岩上			
37	高郷町上郷	字窯乙	77	高郷町上郷	字前山戊	117	高郷町揚津	字沼田丙	157	高郷町揚津	字桃反			
38	高郷町上郷	字抜戸乙	78	高郷町上郷	字前林戊	118	高郷町揚津	字赤畑丙	158	高郷町峯	字上ノ山甲			
39	高郷町上郷	字ヘツリ乙	79	高郷町上郷	字田向戊	119	高郷町揚津	字宇津ノ沢丙	159	高郷町峯	字上ノ原甲			
40	高郷町上郷	字風穴丙	80	高郷町上郷	字西海枝	120	高郷町揚津	字川前丙	160	高郷町峯	字若林甲			

区域の町字名等一覧　(高郷地区　磐見エリア)

磐見エリア														
No.	町大字名	字名	No.	町大字名	字名	No.	町大字名	字名	No.	町大字名	字名	No.	町大字名	字名
1	高郷町磐見	字広面甲	41	高郷町磐見	字三百苅甲	81	高郷町磐見	字竪岩前乙	121	山都町	字墓ノ後	161	山都町	字岩坂
2	高郷町磐見	字十五束苅甲	42	高郷町磐見	字二十苅甲	82	高郷町磐見	字中ノ原乙	122	山都町	字古屋敷	162	山都町	字品戸
3	高郷町磐見	字柳田甲	43	高郷町磐見	字高作下り甲	83	高郷町磐見	字守沢甲	123	山都町	字木曽	163	山都町	字姥石
4	高郷町磐見	字森林甲	44	高郷町磐見	字山岸甲	84	高郷町磐見	字塔ノ峯	124	山都町	字小山	164	山都町	字堂ノ境
5	高郷町磐見	字塔ノ窪甲	45	高郷町磐見	字大平甲	85	高郷町磐見	字下塔ノ峯	125	山都町	字下川原			
6	高郷町磐見	字道下甲	46	高郷町磐見	字栃窪甲	86	高郷町磐見	字堤端	126	山都町	字江戸塚			
7	高郷町磐見	字川原田甲	47	高郷町磐見	字水上甲	87	高郷町磐見	字旱田	127	山都町	字上ノ原道東			
8	高郷町磐見	字中林甲	48	高郷町磐見	字天神林甲	88	高郷町磐見	字田麦	128	山都町	字上ノ原道西			
9	高郷町磐見	字手代田甲	49	高郷町磐見	字長坂山甲	89	高郷町磐見	字横道	129	山都町	字蔵ノ後			
10	高郷町磐見	字苅倉甲	50	高郷町磐見	字向山甲	90	高郷町磐見	字立岩	130	山都町	字葎田			
11	高郷町磐見	字地蔵免尻甲	51	高郷町磐見	字堂ノ下甲	91	高郷町磐見	字立岩前	131	山都町	字五十苅			
12	高郷町磐見	字地蔵免甲	52	高郷町磐見	字入道沢甲	92	高郷町磐見	字塔ノ窪	132	山都町	字中新田			
13	高郷町磐見	字新屋敷甲	53	高郷町磐見	字雷山甲	93	高郷町磐見	字地蔵免尻	133	山都町	字広中新田			
14	高郷町磐見	字家の上甲	54	高郷町磐見	字向窪甲	94	高郷町磐見	字新屋敷	134	山都町	字上ノ山			
15	高郷町磐見	字岩下甲	55	高郷町磐見	字長窪山甲	95	高郷町磐見	字小林	135	山都町	字蛇崩			
16	高郷町磐見	字塔ノ峯甲	56	高郷町磐見	字外出甲	96	高郷町磐見	字若宮前	136	山都町	字中野			
17	高郷町磐見	字下塔ノ峯甲	57	高郷町磐見	字沼ノ上甲	97	高郷町磐見	字若宮	137	山都町	字石堀古			
18	高郷町磐見	字岩ノ上甲	58	高郷町磐見	字四十八滝甲	98	高郷町磐見	字堂ノ上	138	山都町	字岩渕			
19	高郷町磐見	字堤端甲	59	高郷町磐見	字横道甲	99	高郷町磐見	字西河原	139	山都町	字谷地			
20	高郷町磐見	字旱田甲	60	高郷町磐見	字北高森甲	100	高郷町磐見	字天神前	140	山都町	字七十苅			
21	高郷町磐見	字地森甲	61	高郷町磐見	字屋敷廻乙	101	高郷町磐見	字上山	141	山都町	字町尻			
22	高郷町磐見	字下ノ坪甲	62	高郷町磐見	字袖ノ窪乙	102	高郷町磐見	字小林甲	142	山都町	字広葎田			
23	高郷町磐見	字上ノ台甲	63	高郷町磐見	字上袖ノ窪乙	103	高郷町上郷	字四本松甲	143	山都町	字広野			
24	高郷町磐見	字若林甲	64	高郷町磐見	字上山乙	104	高郷町上郷	字東甲	144	山都町	字三ノ宮			
25	高郷町磐見	字上ノ坪甲	65	高郷町磐見	字東原乙	105	高郷町上郷	字前田甲	145	山都町	字広川口			
26	高郷町磐見	字反目甲	66	高郷町磐見	字山大木原乙	106	高郷町上郷	字谷地甲	146	山都町	字篠浦			
27	高郷町磐見	字小滑沢甲	67	高郷町磐見	字東大木原乙	107	高郷町上郷	字上ノ山甲	147	山都町	字広古屋敷			
28	高郷町磐見	字滑沢甲	68	高郷町磐見	字西大木原乙	108	高郷町上郷	字的場甲	148	山都町	字西原			
29	高郷町磐見	字袖山甲	69	高郷町磐見	字中曽根乙	109	高郷町上郷	字西ノ窪甲	149	山都町	字殿戸			
30	高郷町磐見	字若宮甲	70	高郷町磐見	字南早坂乙	110	高郷町上郷	字前田	150	山都町	字松ノ前			
31	高郷町磐見	字若宮前甲	71	高郷町磐見	字壇ノ腰乙	111	高郷町上郷	字的場	151	山都町	字大山中			
32	高郷町磐見	字若宮原甲	72	高郷町磐見	字北早坂乙	112	高郷町上郷	字西ノ窪	152	山都町	字石原			
33	高郷町磐見	字細田甲	73	高郷町磐見	字西早坂乙	113	山都町	字川口	153	山都町	字前屋敷			
34	高郷町磐見	字菅沼甲	74	高郷町磐見	字中田乙	114	山都町	字蟹沢	154	山都町	字入海			
35	高郷町磐見	字袖ノ窪甲	75	高郷町磐見	字南新田乙	115	山都町	字腰巻	155	山都町	字上ノ山平			
36	高郷町磐見	字登木戸甲	76	高郷町磐見	字上平乙	116	山都町	字大田	156	山都町	字下殿戸			
37	高郷町磐見	字西河原甲	77	高郷町磐見	字北新田乙	117	山都町	字弥左エ門田	157	山都町	字小松			
38	高郷町磐見	字下三方甲	78	高郷町磐見	字田麦乙	118	山都町	字久弥ノ花	158	山都町	字舘原			
39	高郷町磐見	字天神前甲	79	高郷町磐見	字横道乙	119	山都町	字清水尻	159	山都町	字上ノ原			
40	高郷町磐見	字長窪甲	80	高郷町磐見	字竪岩乙	120	山都町	字清水ノ上	160	山都町	字二本木			

資料５

平成30年度喜多方市地域公共交通会議歳入歳出予算（案）

平成30年度喜多方市地域公共交通会議歳入歳出予算は、次に定めるところによる。

（歳入歳出予算）

第１条　歳入歳出予算の総額は、歳入歳出それぞれ100,105千円と定める。

２　歳入歳出予算の区分及び当該区分ごとの金額は、「歳入歳出予算」による。

（歳出予算の流用）

第２条　歳出予算の区分相互の金額は、必要に応じて流用することができる。

平成30年３月27日

喜多方市地域公共交通会議
会　長　　遠　藤　忠　一

歳入歳出当初予算

歳入計	100,105,000円
歳出計	100,105,000円
収支差額	0円

1　歳入　　（単位：円）

項目	今年度予算	前年度予算	差額	摘要						備考
繰越金	1,000	1,000	0		@	1,000 円	×	1式	1,000 円	
負担金	92,591,000	94,471,000	△ 1,880,000		@	92,591,000 円	×	1式	92,591,000 円	
諸収入	7,513,000	12,394,000	△ 4,881,000	運賃収入	@	3,510,951 円	×	1式	3,510,951 円	
				運賃収入（遠距離通学・増車対応分）	@	1,762,000 円	×	1式	1,762,000 円	
				運賃収入（遠距離通学・通常運行分）	@	2,239,600 円	×	1式	2,239,600 円	
				預金利子外	@	449 円	×	1式	449 円	
合計	100,105,000	106,866,000	△ 6,761,000							

２ 歳出

区分	科目		今年度予算	前年度予算	差額	摘要							備考
会議費	報償費	報償費	750,000	900,000	△ 150,000	委員報償	@	6,000 円	×	25 人×	5 回	750,000 円	
	費用弁償	費用弁償	220,000	264,000	△ 44,000	委員費用弁償	@	44,000 円	×	5 回		220,000 円	
事務費	需用費	消耗品費	90,000	90,000	0	コピー代	@	4,000 円	×	12 か月		48,000 円	
						消耗品一式（上質紙、インク外）	@	42,000 円	×	1 式		42,000 円	
		印刷製本費	1,662,120	1,068,930	593,190	PRパンフ印刷代	@2.5円×26P×18,000部×1.08×1回					1,263,600 円	
						PRパンフ（時刻表）印刷代	@20.5円×18,000部×1.08					398,520 円	
	役務費	通信運搬費	26,650	28,946	△ 2,296	切手代（交通会議開催通知）	@	82 円	×	28 人×	5 回	11,480 円	
						切手代（その他）	@	82 円	×	185 通		15,170 円	
		手数料	50,400	48,000	2,400	振込手数料	@	4,200 円	×	12 か月		50,400 円	
	公課費	公課費	12,000	22,000	△ 10,000	印紙（運行契約等）	@	12,000 円	×	1 式		12,000 円	
事業費	需用費	消耗品費	192,132	133,380	58,752	コピー用紙（利用者の声）	@	380 円	×	5 ㎏×	1.08	2,052 円	
						車両用表示マグネット	@	5,500 円	×	32 枚×	1.08	190,080 円	
		印刷製本費	83,160	83,160	0	回数券印刷	@	220 円	×	350 冊×	1.08	83,160 円	
	役務費	通信運搬費	12,120	12,120	0	郵送料（利用者の声送付）	@	120 円	×	60 通		7,200 円	
						郵送料（利用者の声返信）	@	82 円	×	60 通		4,920 円	
	委託料	委託料	97,005,445	104,213,893	△ 7,208,448	運行業務委託料（喜多方地区）	@	35,913,924 円	×	1 式		35,913,924 円	
						運行業務委託料（喜多方地区・通学増車分）	@	1,629,144 円	×	1 式		1,629,144 円	
						運行業務委託料（熱塩加納地区）	@	17,891,109 円	×	1 式		17,891,109 円	
						運行業務委託料（熱塩加納地区・通学増車分）	@	1,629,144 円	×	1 式		1,629,144 円	
						運行業務委託料（塩川地区）	@	7,935,314 円	×	1 式		7,935,314 円	
						運行業務委託料（山都地区）	@	14,553,729 円	×	1 式		14,553,729 円	
						運行業務委託料（高郷地区）	@	8,539,571 円	×	1 式		8,539,571 円	
						受付センター業務委託料	@	8,893,800 円	×	1 式		8,893,800 円	
						回数券販売委託料	@	18 円	×	365 日×	3 駅	19,710 円	
予備費	予備費	予備費	973	1,571	△ 598	予備費	@	973 円	×	1 式		973 円	
合計			100,105,000	106,866,000	△ 6,761,000								